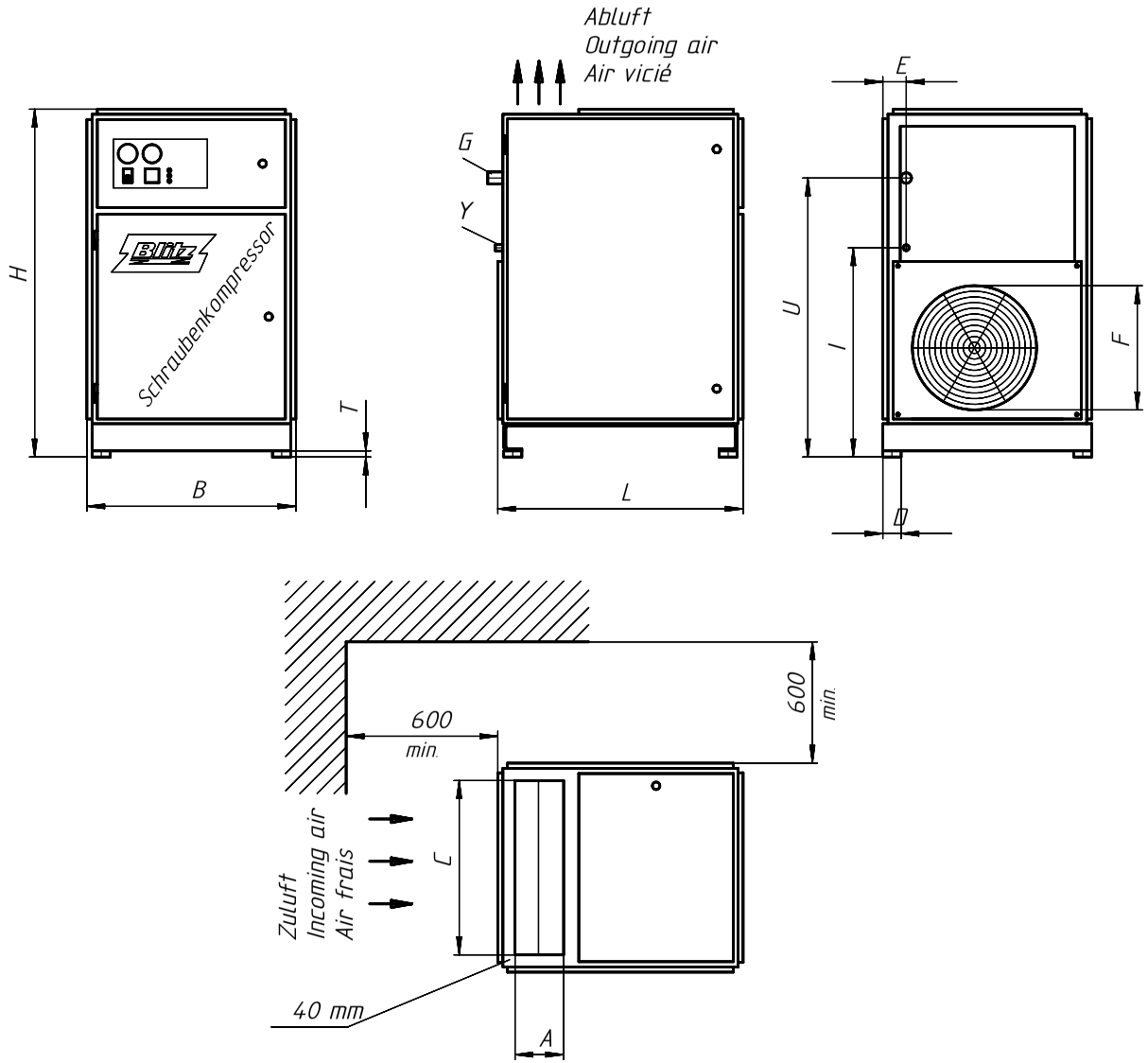

Abmessungen / Measurement / Dimension

schallgedämpfte Abmessungen / Noise protected Measurement / Dimension d'isolation acoustique

Type	L mm	B mm	H mm	A mm	C mm	F mm	D mm	T mm	U mm	E mm	I mm	G	Y Pg
Monsun 11	805 x 695 x 1170			160	575	410	60	15	770	90	670	1"	21
Monsun 15													

G=Druckluftanschluß
Outlet compressed air
Raccordement d'air comprimé

Y=Netzanschluß
Cable inlet
Raccordement au secteur

Allgemeintoleranzen für Schweißkonstruktionen DIN 8570

für Längenmaße Δ l in mm Nennbereich l							Winkelmaße α in ° und ' Δ Schenkellänge		
Genauigkeitsgrad	bis 30	über 30 bis 120	über 120 bis 315	über 315 bis 1000	über 1000 bis 2000	über 2000 bis 4000	bis 315	über 315 bis 1000	über 1000
A	±1	±1	±1	±2	±3	±4	±20'	±15'	±10'
B	±1	±2	±2	±3	±4	±6	±45'	±30'	±20'
C	±1	±3	±4	±6	±8	±11	±1°	±45'	±30'

Diese Zeichnung darf nur zu den Zwecken benutzt werden, wozu sie dem Empfänger anvertraut ist, sie darf weder vervielfältigt, noch dritten Personen, insbesondere Konkurenzfirmen ohne unsere Erlaubnis mitgeteilt oder zugänglich gemacht werden.

Zerspanende Fertigung Zulässige Abweichung für Maße ohne Toleranzangabe in mm DIN 2768

Genauigkeitsgrad	Nennbereiche l mm der Freimaße über 0,5 bis 3	über 3 bis 6	über 6 bis 30	über 30 bis 120	über 120 bis 400	über 400 bis 1000	über 1000 bis 2000	über 2000 bis 4000
fein	±0,05	±0,05	±0,1	±0,15	±0,2	±0,3	±0,5	—
mittel	±0,1	±0,1	±0,2	±0,3	±0,5	±0,8	±1,2	±2
grob	±0,2	±0,3	±0,5	±0,8	±1,2	±2	±3	±4
sehr grob	—	±0,5	±1	±1,5	±2,5	±4	±6	±8

Werkstoff / Halbzeug / DIN

Modell Nr. / Werkzeug Nr.

Buchstabe	Änderung	Datum	Name
a	Zuluftöffn. F von 430 in 410; Sicherung 25A in 35A, 32A in 50A	11/97	Küster

BLITZ M. SCHNEIDER
Werkzeug- u. Maschinenfabrik GmbH
78199 Bräunlingen

Maßstab

	Datum	Name
Gez.	13.07.98	STEGER
Gepr.		

Zeichn.Nr. 6980000

Paßmaß | Abmaß

Oberflächenbehandlung

Die ⬭ Maße werden besonders geprüft

Ersatz für

Benennung

Aufstellungsplan

Monsun 11/15

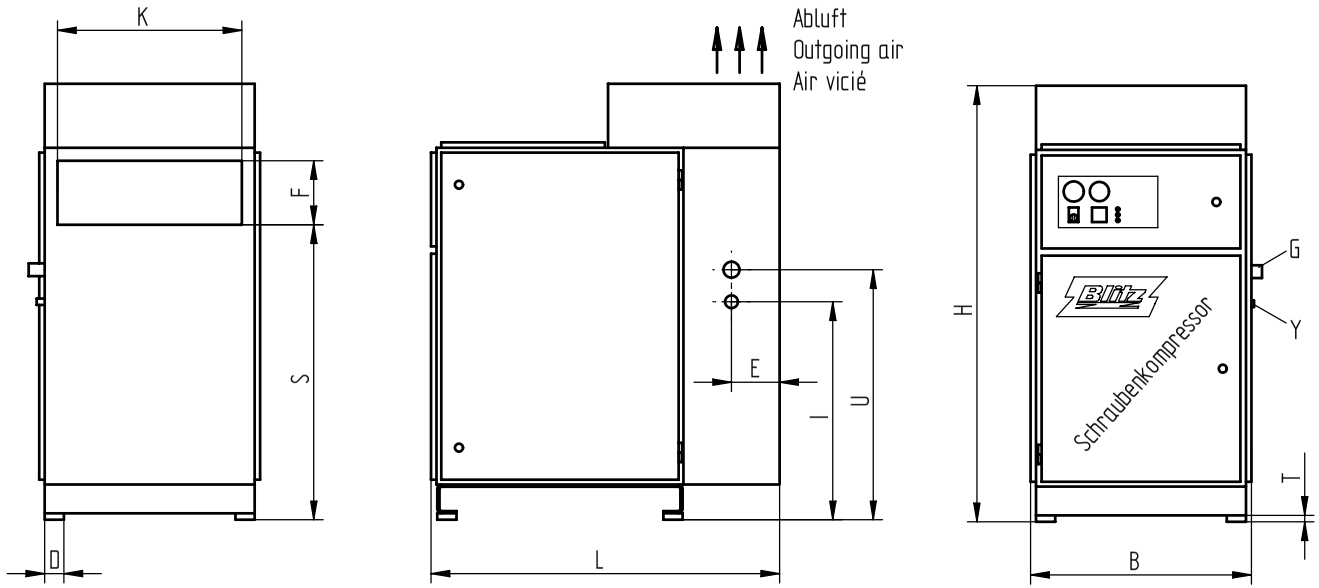

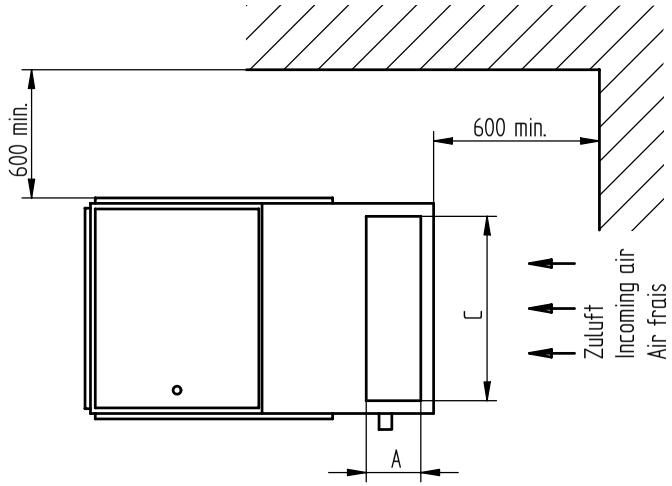

G=Druckluftanschluß
Outlet compressed air
Raccordement d'air comprimé
Y=Netzanschluß
Cable inlet
Raccordement au secteur

Abmessungen / Measurement / Dimensions

Top-schallgedämpfte Abmessungen / Top-noise protected Measurement / Dimension d'hyper-isolation acoustique

Type	L mm	B mm	H mm	A mm	C mm	F mm	K mm	D mm	S	T mm	U mm	E mm	I mm	G	Y Pg
Monsun 11	1105	695	1370	170	575	200	575	60	910	15	770	150	670	1"	21
Monsun 15															

Allgemeintoleranzen für Schweißkonstruktionen DIN 8570

für Längenmaße Δ l in mm Nennbereich l							Winkelmaße α in ° und ' f Schenkellänge		
Genauigkeitsgrad	bis 30	über 30 bis 120	über 120 bis 315	über 315 bis 1000	über 1000 bis 2000	über 2000 bis 4000	bis 315	über 315 bis 1000	über 1000
A	±1	±1	±1	±2	±3	±4	±20'	±15'	±10'
B	±1	±2	±2	±3	±4	±6	±45'	±30'	±20'
C	±1	±3	±4	±6	±8	±11	±1°	±45'	±30'

Diese Zeichnung darf nur zu den Zwecken benutzt werden, wozu sie dem Empfänger anvertraut ist, sie darf weder vervielfältigt, noch dritten Personen, insbesondere Konkurrenzfirmen ohne unsere Erlaubnis mitgeteilt oder zugänglich gemacht werden.

Zerspanende Fertigung Zulässige Abweichung für Maße ohne Toleranzangabe in mm DIN 2768

Genauigkeitsgrad	Nennbereiche l mm der Freimaße über 0,5 bis 3	über 3 bis 6	über 6 bis 30	über 30 bis 120	über 120 bis 400	über 400 bis 1000	über 1000 bis 2000	über 2000 bis 4000
fein	±0,05	±0,05	±0,1	±0,15	±0,2	±0,3	±0,5	—
mittel	±0,1	±0,1	±0,2	±0,3	±0,5	±0,8	±1,2	±2
grob	±0,2	±0,3	±0,5	±0,8	±1,2	±2	±3	±4
sehr grob	—	±0,5	±1	±1,5	±2,5	±4	±6	±8

Werkstoff / Halbzeug / DIN

Modell Nr. / Werkzeug Nr.

Buchstabe	Änderung	Datum	Name
a	Druckluft-, u. Netzanschluß jetzt seitlich, vorher hinten	20.11.01	Küster

BLITZ M. Schneider
Werkzeug- u. Maschinenfabrik GmbH
78199 Bräunlingen

Maßstab

	Datum	Name
Gez.	14.10.99	KUESTER
Gepr.		

Zeichn.Nr. 6980000T

Paßmaß | Abmaß

Oberflächenbehandlung

Die ⬭ Maße werden besonders geprüft

Ersatz für

Benennung
Aufstellungsplan Topschall

Monsun 11/15

Technische Daten

		Monsun 11				Monsun 15				DIM
	bar(ü) 5					/ /				
	6					/ /				
	7					/ /				
oberer Wert: effektiver Volumenstrom	**7,5**	1,75 11				/ /				
	8	/ /				/ /				
unterer Wert: Motorleistung,	9	/ /				/ /				m3/min
incl. Lüfter und Keilriemen-	**10**	/ /	1,48 11			/ /	2,08 15			kw
verluste	11	/ /	/ /			/ /	/ /			
	12	/ /	/ /			/ /	/ /			
	13	/ /	/ /	1,15 11		/ /	/ /	1,66 15		
	14	/ /	/ /	/ /		/ /	/ /	/ /		
1 bar(ü) = 100.000 Pa	**15**	/ /	/ /	/ /	1,12 11	/ /	/ /	/ /	1,52 15	
Motorwellenleistung (Leerlauf)		2,8				3,8				kW
Motornennleistung		11				15				kW
Motordrehzahl		3000								U/min
Motorschutz / Isolationsklasse		IP 54 / ISO F								
max. Schalthäufigkeit/Stunde		10								[-]
Kühlluftmenge		2200				3000				m^3/h
freie Wandöffnung		0,75								m²
Kanalquerschnitt v=3m/s ; l=max. 4m		0,22								m²
Fördermenge eines Wandlüfters		3000				4100				m^3/h
Stufe		CE 55 R								
Drehzahl Hauptläufer		6050	5370	4640	4410	/	7160	6350	5940	U/min
Umfangsgeschwindigkeit HL		23,9	20,9	18,1	17,2	/	27,8	24,7	23,1	m/s
delta t Druckluft	7,5 bar 10 bar 13 bar 15 bar	10 - 12 °C								°C
max. zul. Umgebungstemperatur (min/max)		3 - 40								°C
Schalldruckpegel, DIN 45635 freies Schallfeld, 1m Abstand		71 (66)				73 (68)				dB (A)
Druckluftanschluß		1 " (innen)								R
Gewicht	ca.	334				346				kg
Maße	(LxBxH)	805 x 695 x 1170 (1055 x 695 x 1170)								mm
Ölfüllung	ca.	6								Liter
Restölgehalt in der Druckluft	ca.	2 - 4								mg/m^3

Konstruktionsänderungen vorbehalten

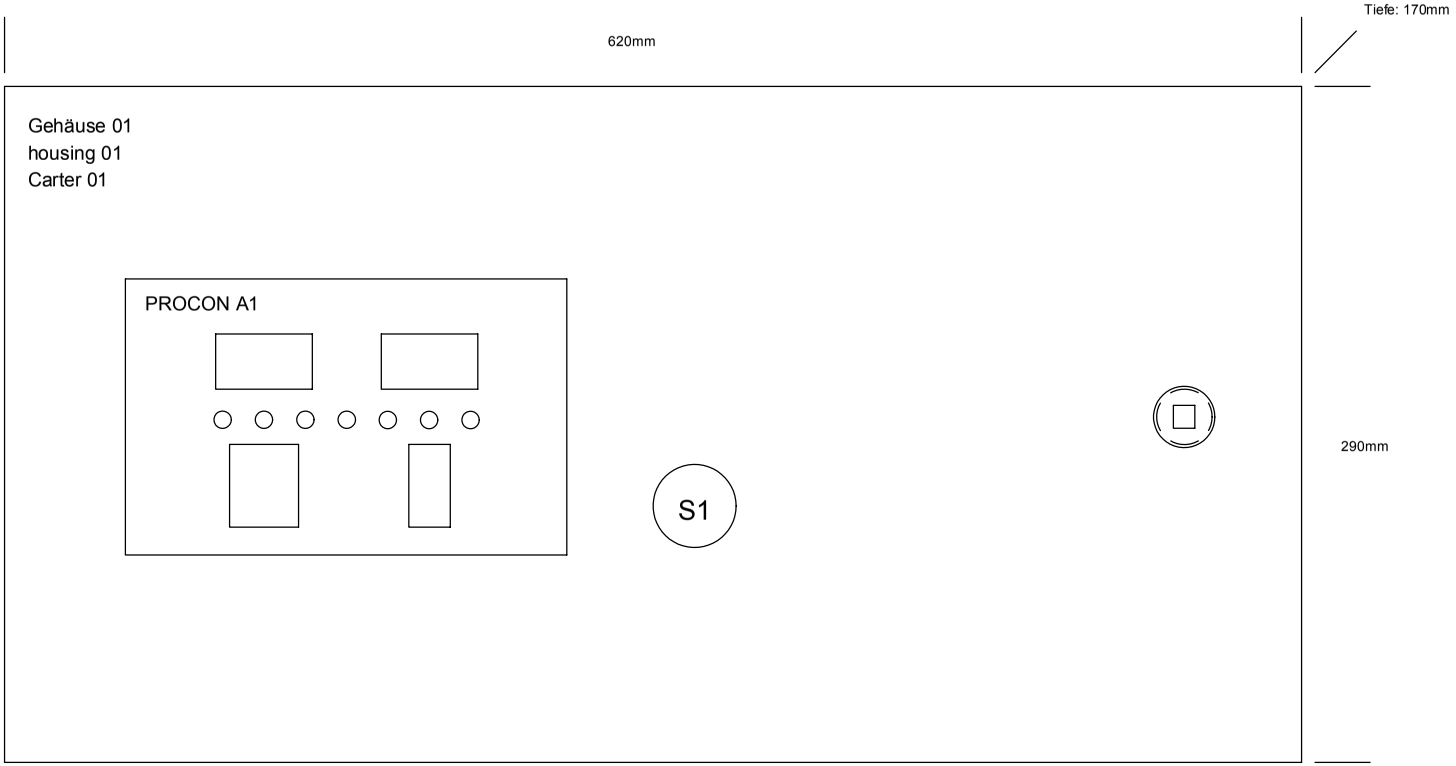

			Datum	15.07.99	Kompressor/compressor/compresseur MONSUN PROCON 4 - 37 kW			Ben. Frontansicht front view	SKP-E 4 - 37 kW	Anlage:
			Bearb.	HOPF						Ort:
			Gepr.	15.07.99					EDV Nr.:	Blatt 1
Änderung	Datum	Name	Norm		Urspr.	Ers.f.	Ers.d.			Folge 2

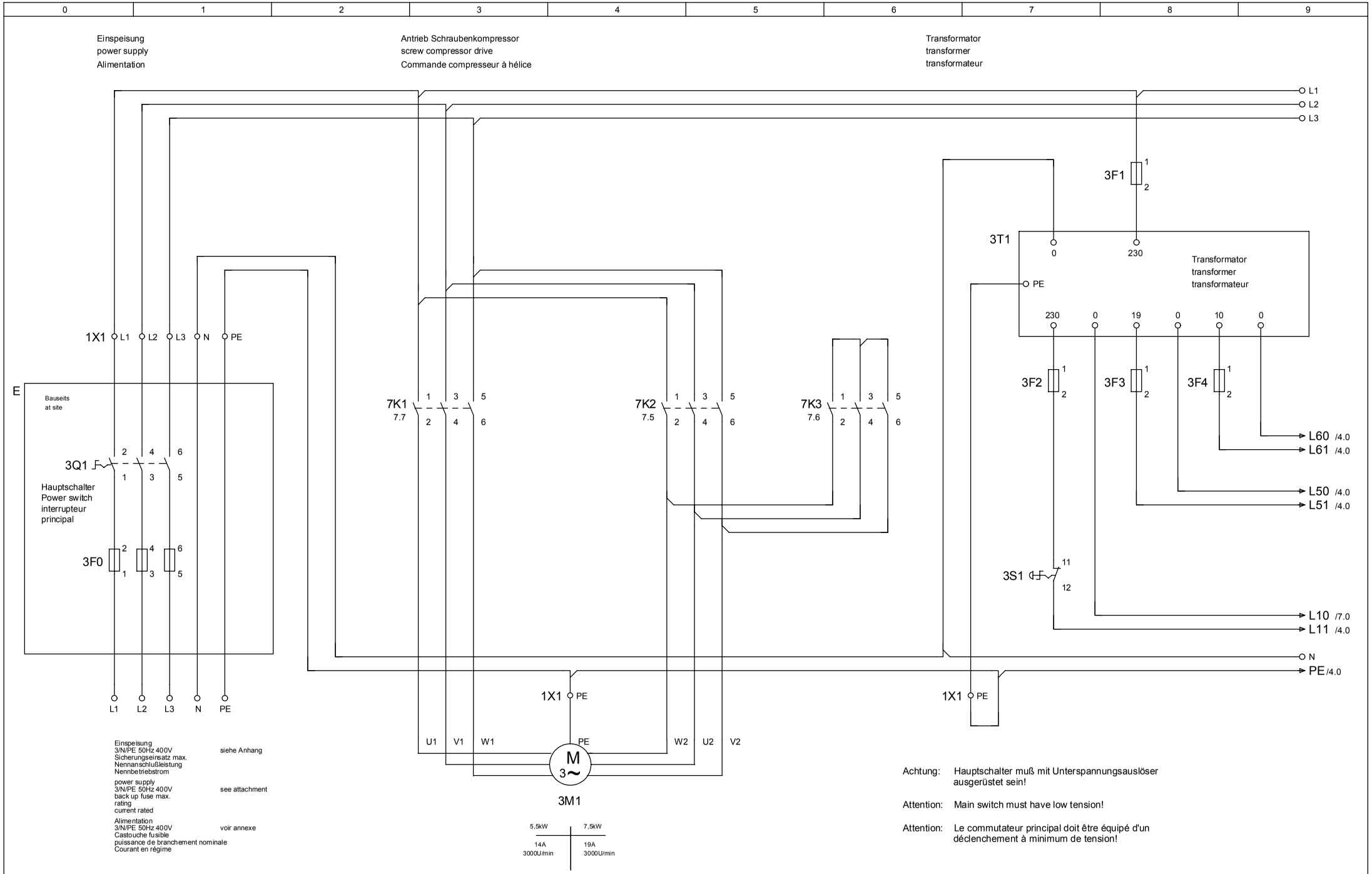

			Datum	15.07.99	Kompressor/compressor/compresseur MONSUN PROCON 4 - 37 kW			Ben.	Einspeisung / Antrieb power supply / drive Alimentation / Commande	SKP-E 4 - 37 kW	Anlage:
			Bearb.	HOPF							Ort:
			Gepr.	23.08.99						EDV Nr.:	Blatt 2
Änderung	Datum	Name	Norm		Urspr.	Ers.f.	Ers.d.				Folge 3

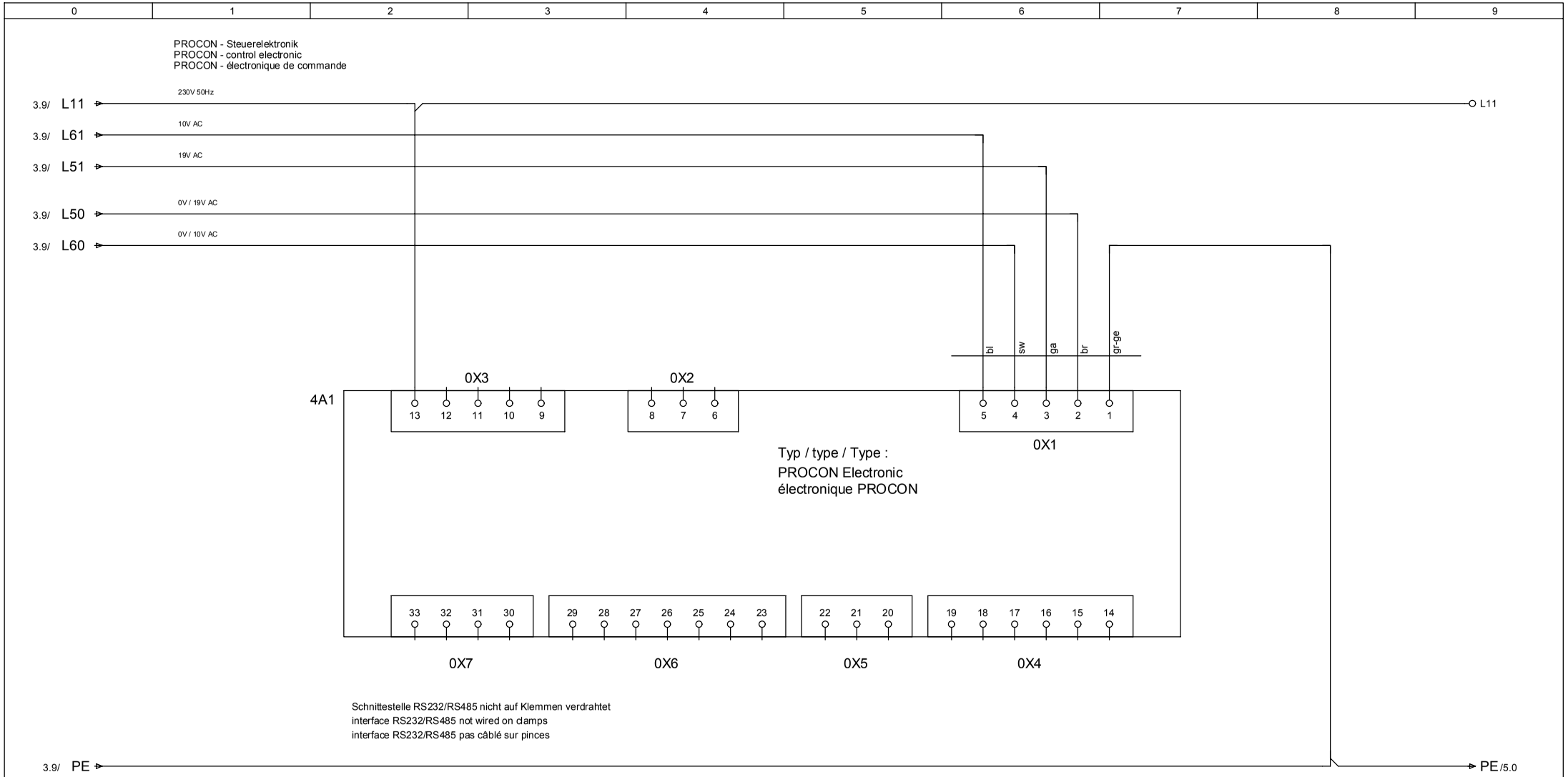

			Datum	15.07.99	Kompressor/compressor/compresseur MONSUN PROCON 4 - 37 kW		Ben. PROCON-control electronic PROCON-Steuerelektronik PROCON-électronique de commande	SKP-E 4 - 37 kW	Anlage:	
			Bearb.	HOPF					Ort:	
			Gepr.	15.07.99				EDV Nr.:	Blatt	3
Änderung	Datum	Name	Norm		Urspr.	Ers.f.	Ers.d.		Folge	4

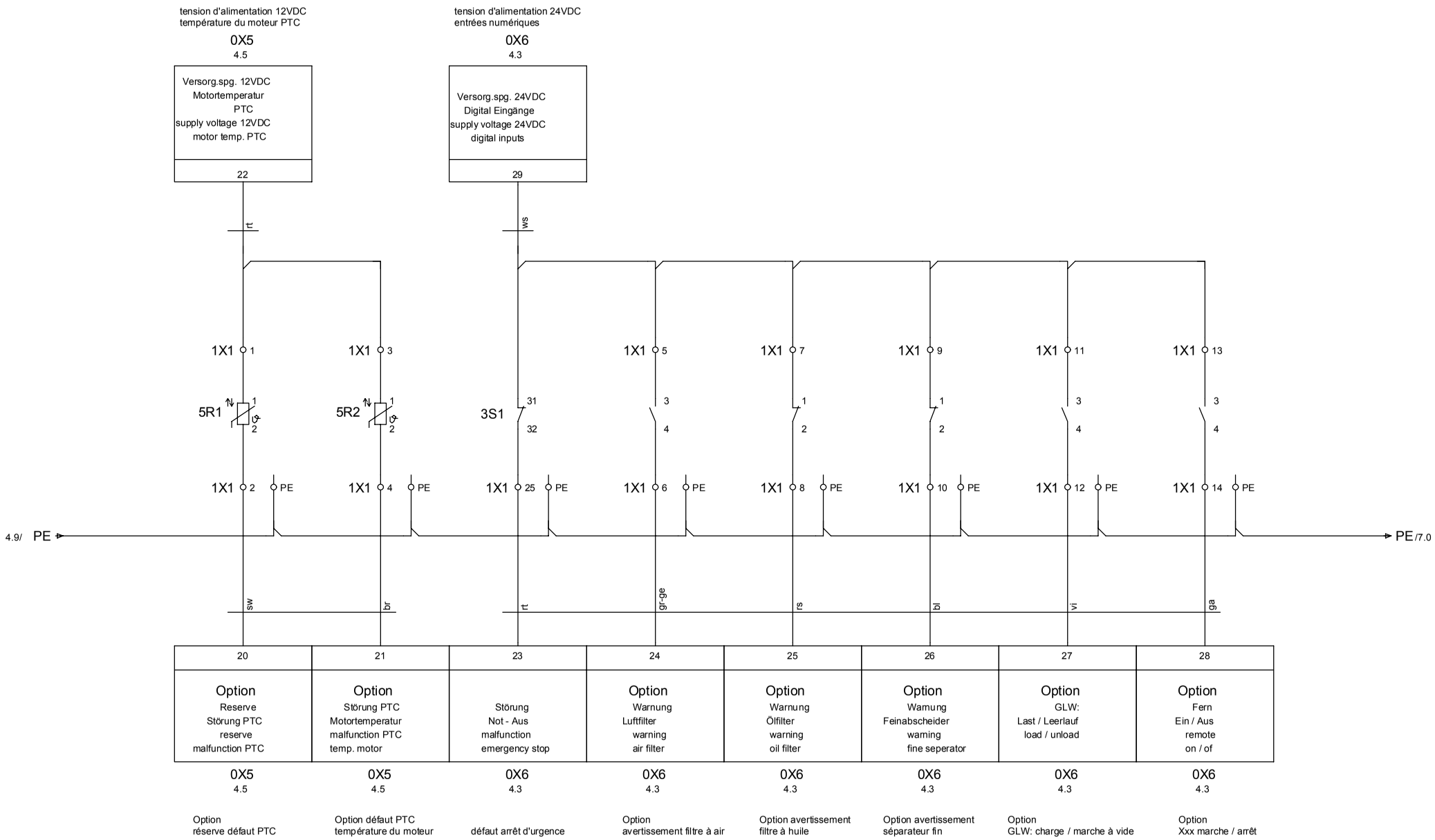

			Datum	15.07.99	Kompressor/compressor/compresseur MONSUN PROCON 4 - 37 kW		Ben.	Digital-Eingänge digital input entrées digitales	SKP-E 4 - 37 kW	Anlage:
			Bearb.	HOPF						Ort:
			Gepr.	15.07.99					EDV Nr.:	Blatt 4
Änderung	Datum	Name	Norm		Urspr.	Ers.f.	Ers.d.			Folge 5

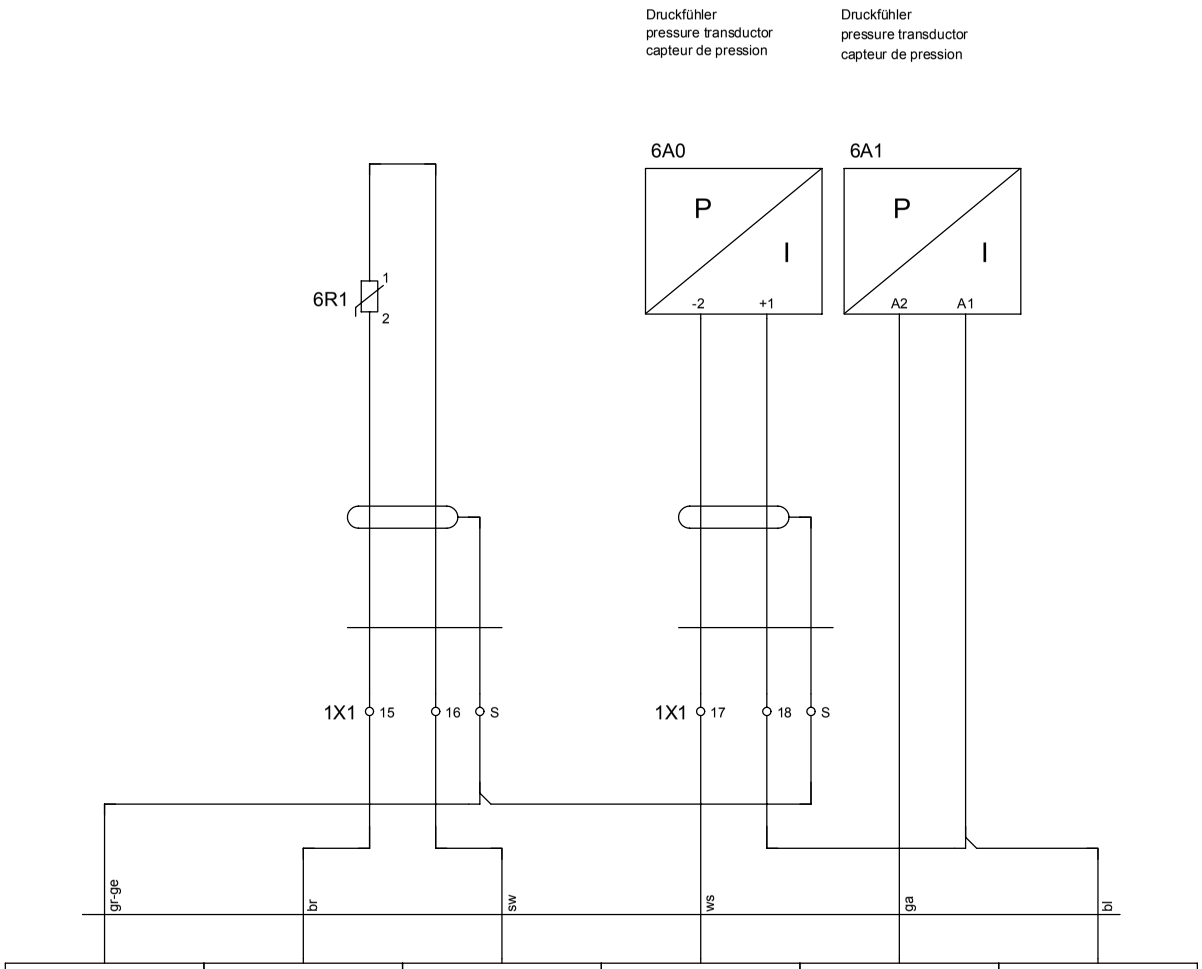

			Datum	15.07.99	Kompressor/compressor/compresseur MONSUN PROCON 4 - 37 kW			Ben. Digital-Eingänge digital input entrées digitales	SKP-E 4 - 37 kW	Anlage:
			Bearb.	HOPF						Ort:
			Gepr.	15.07.99					EDV Nr.:	Blatt 5
Änderung	Datum	Name	Norm		Urspr.	Ers.f.	Ers.d.			Folge 6

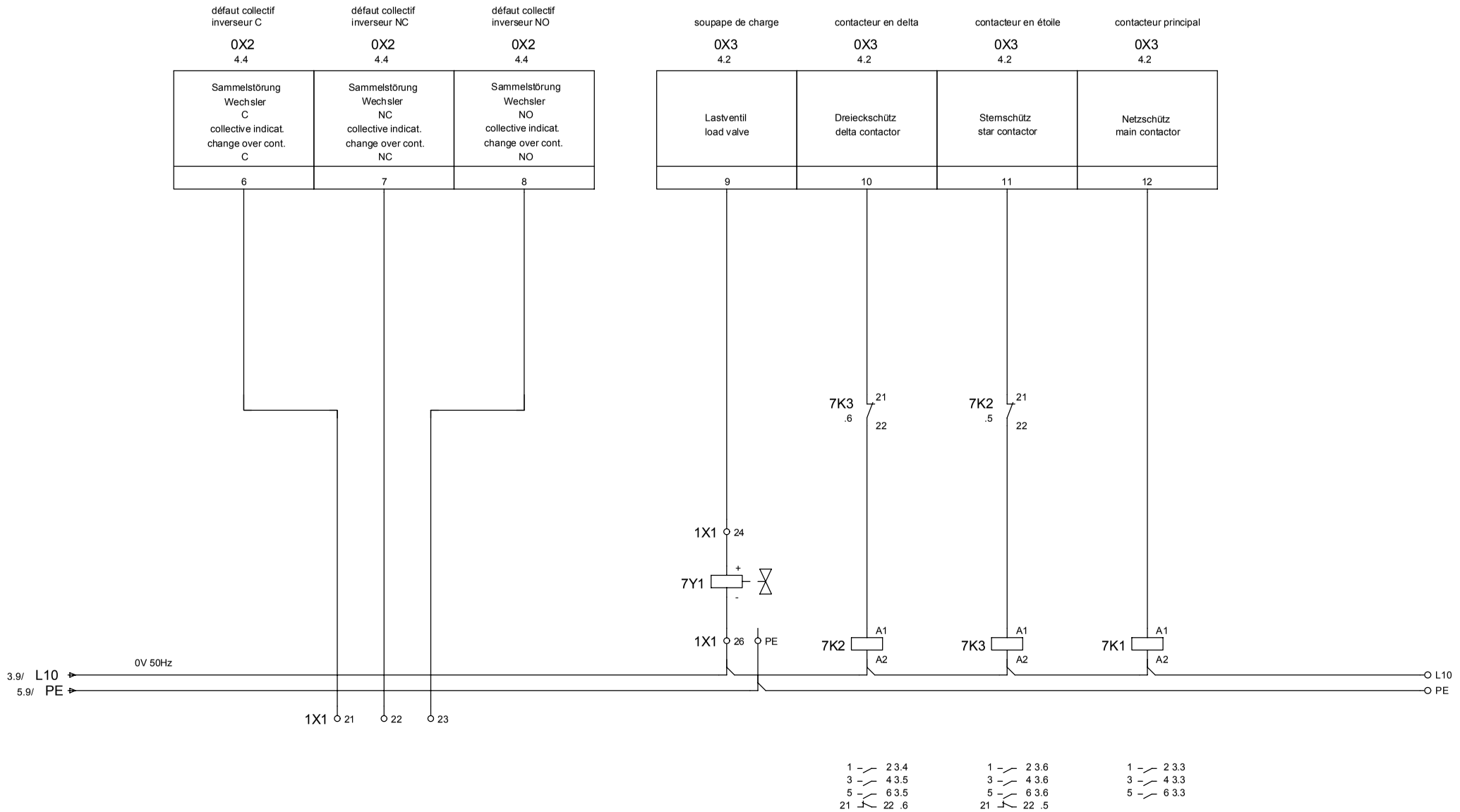

			Datum	15.07.99	Kompressor/compressor/compresseur MONSUN PROCON 4 - 37 kW			Ben. Digital-Eingänge digital input entrées digitales	SKP-E 4 - 37 kW	Anlage:
			Bearb.	HOPF						Ort:
			Gepr.	15.07.99					EDV Nr.:	Blatt 6
Änderung	Datum	Name	Norm		Urspr.	Ers.f.	Ers.d.			Folge 7

0	1	2	3	4	5	6	7	8	9

Schaltschrank Daten / dates of control cabinet / Données Armoire, instruments

Projekt Daten	Project Data	Projet données												
Schraubenverdichter	screw compressor	Compresseur à hélice	4 kW	5,5 kW	7,5 kW	11,0 kW	15,0 kW	18,5 kW	22,0 kW	30,0 kW	37,0 kW	45,0 kW	55,0 kW	75,0 kW
EDV - Nr	EDV - No.	EDV No.	775083	775083	775083	775087	775087	775089	775089	775024	775024	7750271	7750281	7750291
Zeichnung Nr	Drawing No.	Dessin No.	E990802	E990802	E990802	E990701	E990701	E990903	E990903	E990927	E990927	E990928	E990929	E030222

Anschlußwerte	Connected load	Charges de connexion												
Einspeisung	Power supply	Alimentation	3/N/PE 50Hz 400V											
Motorspannung	Motor voltage	Tension du moteur	400 V											
Steuersspannung	Control voltage	Tension de gâchette	230V / 19A / 10A											
max. Vorsicherung	Preliminary locking device	Fusible de puissance	25A	25A	25A	25A	32A	50A	50A	63A	80A	100A	125A	160A
Anschlußstrom	Connecting current	Branchement de courant	8,5A	11,3A	15,2A	21,7A	29,3A	36,0A	41,0A	55,0A	68,0A	81,0A	99,0A	134,0A
Frequenz	Frequency	Frequence	50 Hz											
Zuleitung	Supply line	Câble d'alimentation	5G2,5	5G2,5	5G4	5G6	5G10	5G10	5G16	5G25	5G25	5G35	5G50	5G70

Wichtige Hinweise !	Important directions !	Informations importantes!
Vor Inbetriebnahme sind Spannung und Frequenz sowie die Einstellwerte der Motorschutz und Zeitrelais zu prüfen.	Before initial starting, voltage and frequency as well as the values at which motor protection and time relay are set have to be checked.	Avant mise en service il faut vérifier la tension et fréquence ainsi que les valeurs de cosigne de la protection du moteur et du relais temporisé.
Vor Inbetriebnahme und bei Wartungsarbeiten sind alle Kontaktschrauben nachzuziehen bzw. auf festen Sitz zu kontrollieren.	Before initial starting and during maintenance works, all contact screws have to be checked and retightened respectively.	Avant mise en service et en cas de travaux d'entretien il faut serrer les vis de contact, ou bien vérifier s'ils sont bien fixés.
Die Dimensionierung der Zuleitung sowie alle externen Verkabelungen erfolgt in Eigen-verantwortung der ausführenden Elektrofirma.	The dimensioning of the conducting cable as well as all external cables are the responsibility of the electrician effecting the wiring.	Le dimensionnement de la conduite d'alimentation, ainsi que de tous les câblages externes, a lieu en propre responsabilité de la société électrique exécutant ces travaux.

Achtung !	Attention !	Attention !
Hauptschalter muß mit Unterspannungsauslöser ausgerüstet sein!	Main switch must have low tension!	Le commutateur principal doit être équipe avec un déclenchement à minimum de tension!

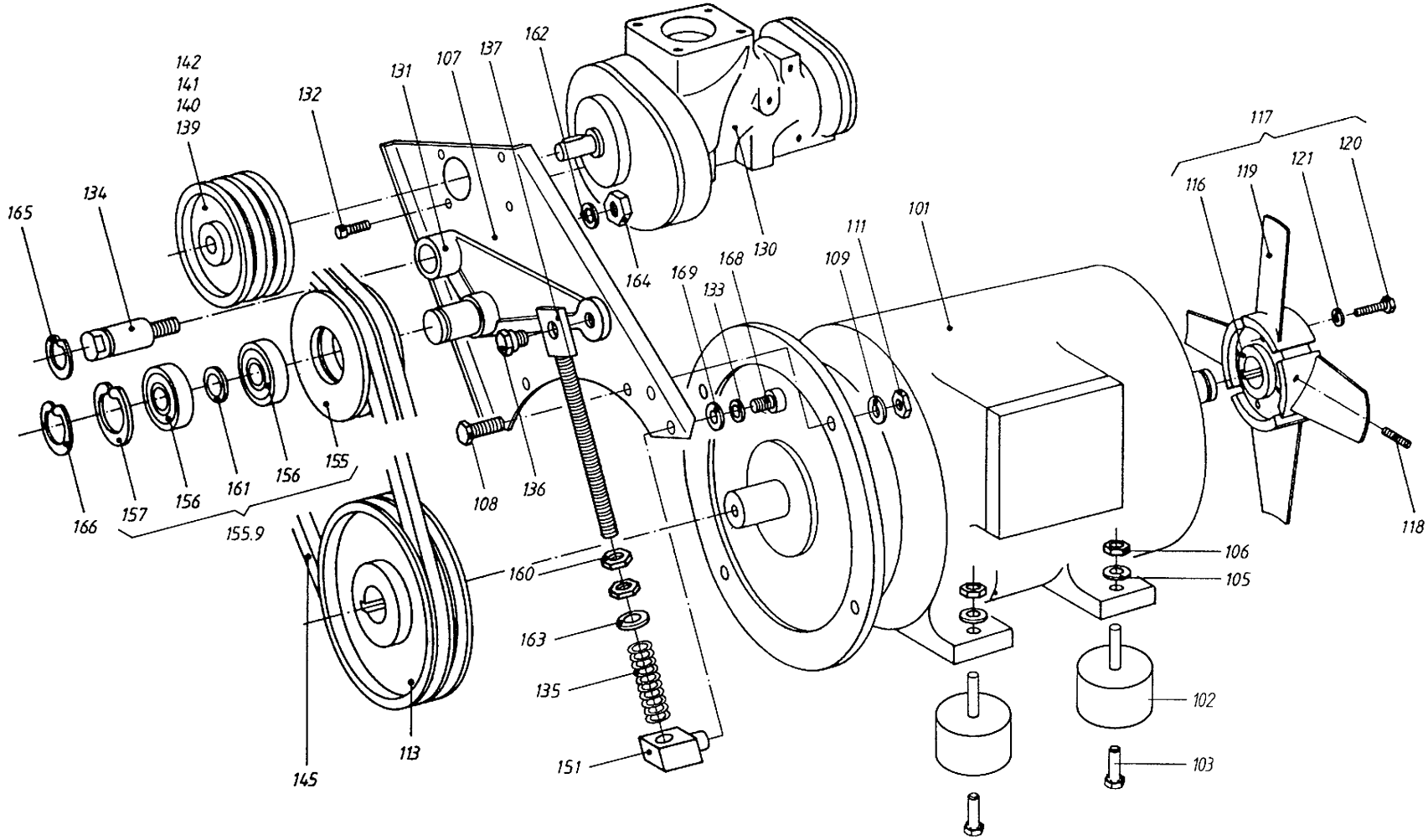

Allgemeintoleranzen für Schweißkonstruktionen DIN 8570										
für Längenmaße Δ l in mm		Nennbereich l					Winkelmaße	α in ° und ' Δ Schenkellänge		
Genauigkeitsgrad	bis 30	über 30 bis 120	über 120 bis 315	über 315 bis 1000	über 1000 bis 2000	über 2000 bis 4000	bis 315	über 315 bis 1000	über 1000
A	±1	±1	±1	±2	±3	±4	±20'	±15'	±10'
B	±1	±2	±2	±3	±4	±6	±45'	±30'	±20'
C	±1	±3	±4	±6	±8	±11	±1°	±45'	±30'

Diese Zeichnung darf nur zu den Zwecken benutzt werden, wozu sie dem Empfänger anvertraut ist, sie darf weder vervielfältigt, noch dritten Personen, insbesondere Konkurenzfirmen ohne unsere Erlaubnis mitgeteilt oder zugänglich gemacht werden.

Zerspanende Fertigung Zulässige Abweichung für Maße ohne Toleranzangabe in mm DIN 2768									
Genauigkeitsgrad	Nennbereiche l mit der Freimaße über 0,5 bis 3	über 3 bis 6	über 6 bis 30	über 30 bis 120	über 120 bis 400	über 400 bis 1000	über 1000 bis 2000	über 2000 bis 4000
fein	±0,05	±0,05	±0,1	±0,15	±0,2	±0,3	±0,5	—
mittel	±0,1	±0,1	±0,2	±0,3	±0,5	±0,8	±1,2	±2
grob	±0,2	±0,3	±0,5	±0,8	±1,2	±2	±3	±4
sehr grob	—	±0,5	±1	±1,5	±2,5	±4	±6	±8

Werkstoff / Halbzeug / DIN

Modell Nr. / Werkzeug Nr.

Buchstabe	Änderung	Datum	Name

BLITZ M. SCHNEIDER
Werkzeug- u. Maschinenfabrik GmbH
78199 Bräunlingen

Maßstab

	Datum	Name
Gez.	13.01.03	Küster
Gepr.		

Zeichn.Nr. 6980001

Benennung: Verdichter-Motor kpl.

Paßmaß | Abmaß

Oberflächenbehandlung

Die ⬭ Maße werden besonders geprüft

Ersatz für

Monsun 11/15

Pos.	Stk.	Bezeichnung	Bestell-Nr.
101	1	DS-Motor 11kW	764038
101	1	DS-Motor 15kW	764039
102	4	Schwingmetall	757102
103	4	Sechskantschraube DIN933 M10x35	700250
105	4	Zahnscheibe DIN6797 J10,5	701407
106	4	Mutter DIN934 M10	703103
107	1	Motorplatte	6980107
108	2	Sechskantschraube DIN933 M16x45	700243
109	2	Federring DIN127 A16	7035070
111	2	Mutter DIN934 M16	703106
113	1	Keilriemenscheibe 11kW	717601
113	1	Keilriemenscheibe 15kW	717600
116	1	Lüfternabe	6980116
117	1	Lüfter kpl. 11kW	104743
117	1	Lüfter kpl. 15kW	104745
118	3	Gewindestift DIN916 M8x16	701350
119	3	Lüfterschaufel 11Kw	104744
119	3	Lüfterschaufel 15kW	104746
120	3	Sechskantschraube DIN933 M6x25	700204
121	3	Federring DIN127 A6	703512
130	1	Schraubenverdichterblock	765033
131	1	Spannhebel kpl. 11kW	69151310
131	1	Spannhebel kpl. 15kW	69271311
132	4	Zyl.Schraube DIN912 M8x25	701018
134	1	Bolzen 11kW	6914134
134	1	Bolzen 15kW	6927134
135	1	Druckfeder	6637480
136	1	Spannschraube	6914136
137	1	Gewindebolzen 11kW	6914137
137	1	Stehbolzen 15kW	69271371
139	1	Kompressorscheibe 7,5bar 11kW	6970139
140	1	Kompressorscheibe 10bar 11kW	6970140

Pos.	Stk.	Bezeichnung	Bestell-Nr.
140	1	Kompressorscheibe 10bar 15kW	6980140
141	1	Kompressorscheibe 13bar 11kW	6970141
141	1	Kompressorscheibe 13bar 15kW	6980141
142	1	Kompressorscheibe 15bar 11kW	6970142
142	1	Kompressorscheibe 15bar 15kW	6980142
145	2	Keilriemen 7,5bar 11kW	707579
145	2	Keilriemen 10bar 11kW	707524
145	2	Keilriemen 13bar 11kW	707567
145	2	Keilriemen 15bar 11kW	707467
145	3	Keilriemen 10bar 15kW	707598
145	3	Keilriemen 13bar 15kW	707593
145	3	Keilriemen 15bar 15kW	707593
151	1	Spannbolzen	6927151
155	1	Spannrolle 11kW	6613155
155	1	Spannrolle 15kW	69141551
155.9	1	Spannrolle kpl. 11kW	66131559
155.9	1	Spannrolle kpl. 15kW	69141559
156	2	Kugellager 11kW	705062
156	2	Kugellager 15kW	705063
157	1	Sicherungsring DIN472 J40 11kW	704109
157	1	Sicherungsring DIN472 J62 15kW	704107
160	3	Mutter DIN934 M12	703104
161	1	Axiallagerscheibe 11kW	705393
161	1	Axiallagerscheibe 15kW	705383
162	1	Zahnscheibe DIN6797 J12,5	701409
163	1	Unterlegscheibe DIN125 A13	703413
164	1	Sicherheitsmutter DIN985 M12	703312
165	1	Sicherungsring DIN471 A20	704011
166	1	Sicherungsring DIN471 A17 11kW	704008
166	1	Sicherungsring DIN471 A30 15kW	704018
168	1	Zyl.Schraube DIN912 M8x16	700822
169	1	Scheibe DIN440	703423

Allgemeintoleranzen für Schweißkonstruktionen DIN 8570

	für Längenmaße L in mm		Nennbereich L					Winkelmaße α in ° und ' Schenkellänge		
	Genauigkeitsgrad	bis 30	über 30 bis 120	über 120 bis 315	über 315 bis 1000	über 1000 bis 2000	über 2000 bis 4000	bis 315	über 315 bis 1000	über 1000
	A	±1	±1	±1	±2	±3	±4	±20'	±15'	±10'
X	B	±1	±2	±2	±3	±4	±6	±45'	±30'	±20'
	C	±1	±3	±4	±6	±8	±11	±1°	±45'	±30'

Diese Zeichnung darf nur zu den Zwecken benutzt werden, wozu sie dem Empfänger anvertraut ist, sie darf weder vervielfältigt, noch dritten Personen, insbesondere Konkurenzfirmen ohne unsere Erlaubnis mitgeteilt oder zugänglich gemacht werden.

Zerspanende Fertigung Zulässige Abweichung für Maße ohne Toleranzangabe in mm DIN 2768

Genauigkeitsgrad	Nennbereiche l mit der Freimaße über 0,5 bis 3	über 3 bis 6	über 6 bis 30	über 30 bis 120	über 120 bis 400	über 400 bis 1000	über 1000 bis 2000	über 2000 bis 4000
fein	±0,05	±0,05	±0,1	±0,15	±0,2	±0,3	±0,5	—
X mittel	±0,1	±0,1	±0,2	±0,3	±0,5	±0,8	±1,2	±2
grob	±0,2	±0,3	±0,5	±0,8	±1,2	±2	±3	±4
sehr grob	—	±0,5	±1	±1,5	±2,5	±4	±6	±8

Werkstoff / Halbzeug / DIN

Modell Nr. / Werkzeug Nr.

Buchstabe	Änderung	Datum	Name

BLITZ M. SCHNEIDER
Werkzeug- u. Maschinenfabrik GmbH
78199 Bräunlingen

Maßstab

	Datum	Name
Gez.	13.01.03	Küster
Gepr.		

Zeichn.Nr. 6980001

Benennung: Verdichter-Motor kpl.

Paßmaß | Abmaß

Oberflächenbehandlung

Die ⬭ Maße werden besonders geprüft

Ersatz für

Monsun 11/15

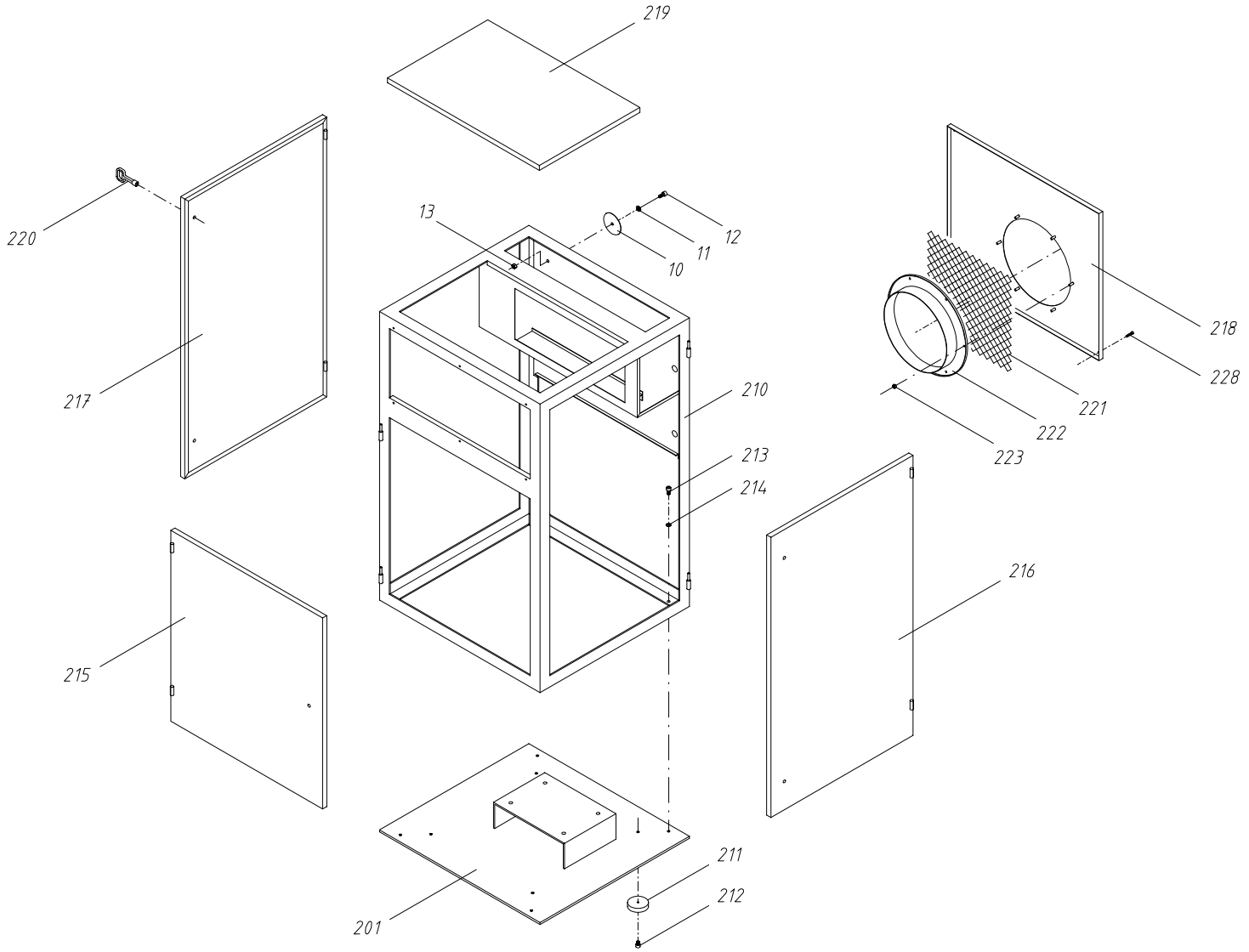

Allgemeintoleranzen für Schweißkonstruktionen DIN 8570										
für Längenmaße △ l in mm		Nennbereich l					Winkelmaße	α in ° und ' △ Schenkellänge		
Genauigkeitsgrad	bis 30	über 30 bis 120	über 120 bis 315	über 315 bis 1000	über 1000 bis 2000	über 2000 bis 4000	bis 315	über 315 bis 1000	über 1000	
A	±1	±1	±1	±2	±3	±4	±20'	±15'	±10'	
B	±1	±2	±2	±3	±4	±6	±45'	±30'	±20'	
C	±1	±3	±4	±6	±8	±11	±1°	±45'	±30'	

Diese Zeichnung darf nur zu den Zwecken benutzt werden, wozu sie dem Empfänger anvertraut ist, sie darf weder vervielfältigt, noch dritten Personen, insbesondere Konkurenzfirmen ohne unsere Erlaubnis mitgeteilt oder zugänglich gemacht werden.

Zerspanende Fertigung Zulässige Abweichung für Maße ohne Toleranzangabe in mm DIN 2768									
Genauigkeitsgrad	Nennbereiche l mm der Freimaße über 0,5 bis 3	über 3 bis 6	über 6 bis 30	über 30 bis 120	über 120 bis 400	über 400 bis 1000	über 1000 bis 2000	über 2000 bis 4000
fein	±0,05	±0,05	±0,1	±0,15	±0,2	±0,3	±0,5	—
mittel	±0,1	±0,1	±0,2	±0,3	±0,5	±0,8	±1,2	±2
grob	±0,2	±0,3	±0,5	±0,8	±1,2	±2	±3	±4
sehr grob	—	±0,5	±1	±1,5	±2,5	±4	±6	±8

Werkstoff / Halbzeug / DIN

Modell Nr. / Werkzeug Nr.

Buchstabe	Änderung	Datum	Name

BLITZ M. SCHNEIDER
Werkzeug- u. Maschinenfabrik GmbH
78199 Bräunlingen

Maßstab

	Datum	Name
Gez.	13.01.03	Küster
Gepr.		

Zeichn.Nr. 6980002

Benennung: Rahmen und Schallhaube

Paßmaß | Abmaß

Oberflächenbehandlung

Die ⬭ Maße werden besonders geprüft

Ersatz für

Monsun 11/15

Pos.	Stk.	Bezeichnung	Bestell-Nr.
10	1	Schild	15030014
201	1	Grundrahmen kpl.	6980201
210	1	Rahmen	6980210
211	4	Gummiauflagen	708805
212	4	Zyl.Schraube DIN912 M8x10	700820
213	4	Zyl.Schraube DIN912 M8x16	700822
214	4	Federscheibe DIN137 A8	703604
215	1	Seitenwand vorne	6980215
216	1	Seitenwand rechts	6980216
217	1	Seitenwand links	6980217

Pos.	Stk.	Bezeichnung	Bestell-Nr.
218	1	Lüftungsblech	6980218
219	1	Deckblech	6980219
220	1	Schaltschrankschlüssel	770051
221	1	Schutzgitter	715814
222	1	Wandring kpl. Monsun 11kW	6975224
222	1	Wandring kpl. Monsun 15kW	6980224
223	6	Mutter DIN934 M8	703102
224	6	Zyl.Schraube DIN912 M8x16	700822
228	4	Zyl.Schraube DIN912 M5x25	701004
230	1	Kabelverschraubung Pg21	762014

Allgemeintoleranzen für Schweißkonstruktionen DIN 8570

Genauigkeitsgrad	für Längenmaße Δ l in mm: bis 30	Nennbereich l: über 30 bis 120	über 120 bis 315	über 315 bis 1000	über 1000 bis 2000	über 2000 bis 4000	Winkelmaße α in ° und ' Δ Schenkellänge: bis 315	über 315 bis 1000	über 1000
A	±1	±1	±1	±2	±3	±4	±20'	±15'	±10'
B	±1	±2	±2	±3	±4	±6	±45'	±30'	±20'
C	±1	±3	±4	±6	±8	±11	±1°	±45'	±30'

Diese Zeichnung darf nur zu den Zwecken benutzt werden, wozu sie dem Empfänger anvertraut ist, sie darf weder vervielfältigt, noch dritten Personen, insbesondere Konkurenzfirmen ohne unsere Erlaubnis mitgeteilt oder zugänglich gemacht werden.

Zerspanende Fertigung Zulässige Abweichung für Maße ohne Toleranzangabe in mm DIN 2768

Genauigkeitsgrad	Nennbereiche l mit der Freimaße: über 0,5 bis 3	über 3 bis 6	über 6 bis 30	über 30 bis 120	über 120 bis 400	über 400 bis 1000	über 1000 bis 2000	über 2000 bis 4000
fein	±0,05	±0,05	±0,1	±0,15	±0,2	±0,3	±0,5	—
mittel	±0,1	±0,1	±0,2	±0,3	±0,5	±0,8	±1,2	±2
grob	±0,2	±0,3	±0,5	±0,8	±1,2	±2	±3	±4
sehr grob	—	±0,5	±1	±1,5	±2,5	±4	±6	±8

Werkstoff / Halbzeug / DIN

Modell Nr. / Werkzeug Nr.

Paßmaß | Abmaß

Oberflächenbehandlung

Buchstabe	Änderung	Datum	Name

BLITZ M. SCHNEIDER
Werkzeug- u. Maschinenfabrik GmbH
78199 Bräunlingen

Maßstab

	Datum	Name
Gez.	13.01.03	Küster
Gepr.		

Zeichn.Nr. 6980002

Benennung: Rahmen und Schallhaube

Die ⬭ Maße werden besonders geprüft

Ersatz für

Monsun 11/15

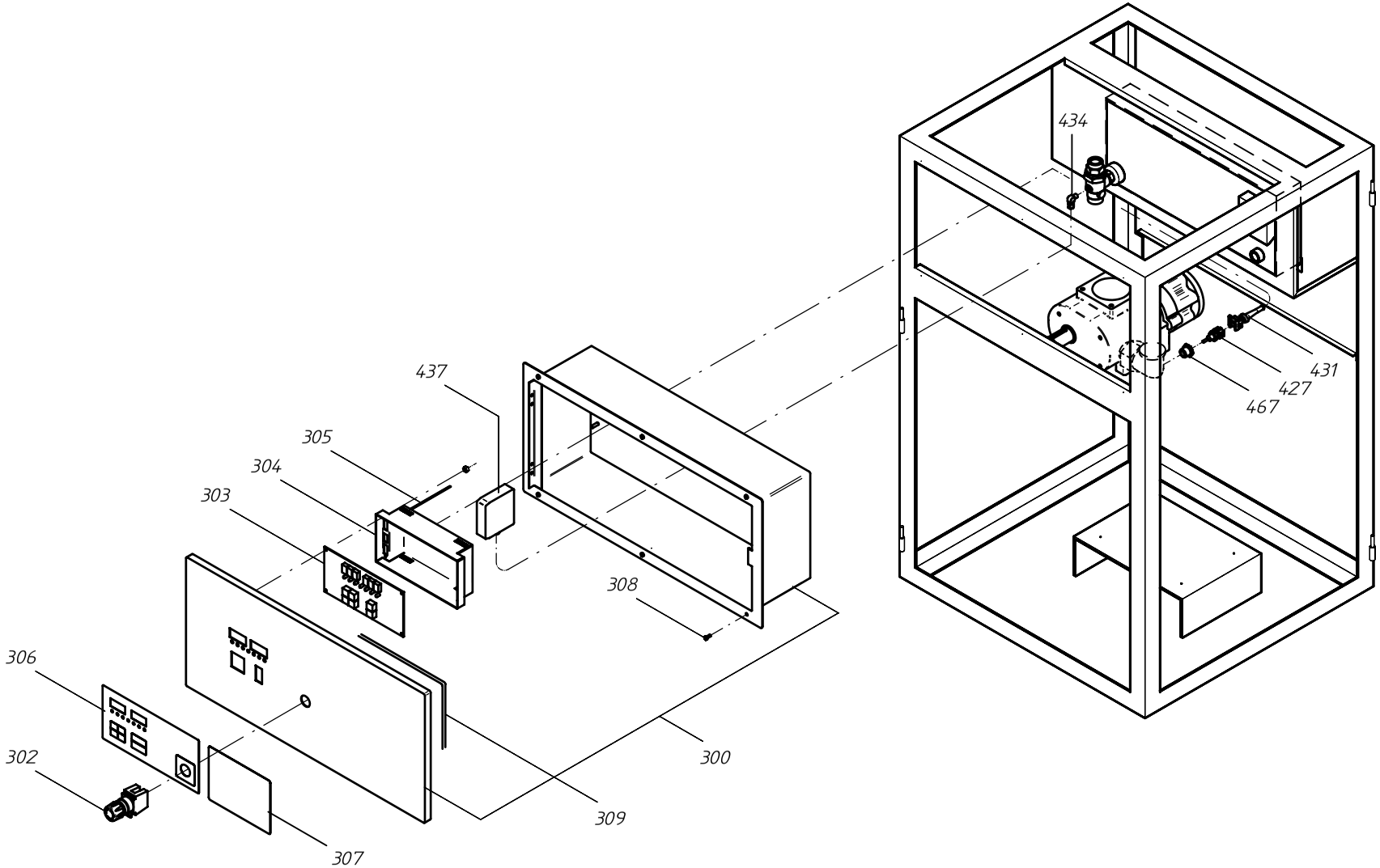

Allgemeintoleranzen für Schweißkonstruktionen DIN 8570

für Längenmaße Δ l in mm	Nennbereich l						Winkelmaße	α in ° und ' Δ Schenkellänge	
Genauigkeitsgrad	bis 30	über 30 bis 120	über 120 bis 315	über 315 bis 1000	über 1000 bis 2000	über 2000 bis 4000	bis 315	über 315 bis 1000	über 1000
A	±1	±1	±1	±2	±3	±4	±20'	±15'	±10'
B	±1	±2	±2	±3	±4	±6	±45'	±30'	±20'
C	±1	±3	±4	±6	±8	±11	±1°	±45'	±30'

Diese Zeichnung darf nur zu den Zwecken benutzt werden, wozu sie dem Empfänger anvertraut ist, sie darf weder vervielfältigt, noch dritten Personen, insbesondere Konkurenzfirmen ohne unsere Erlaubnis mitgeteilt oder zugänglich gemacht werden.

Zerspanende Fertigung Zulässige Abweichung für Maße ohne Toleranzangabe in mm DIN 2768

Genauigkeitsgrad	Nennbereiche l und der Freimaße über 0,5 bis 3	über 3 bis 6	über 6 bis 30	über 30 bis 120	über 120 bis 400	über 400 bis 1000	über 1000 bis 2000	über 2000 bis 4000
fein	±0,05	±0,05	±0,1	±0,15	±0,2	±0,3	±0,5	—
mittel	±0,1	±0,1	±0,2	±0,3	±0,5	±0,8	±1,2	±2
grob	±0,2	±0,3	±0,5	±0,8	±1,2	±2	±3	±4
sehr grob	—	±0,5	±1	±1,5	±2,5	±4	±6	±8

Werkstoff / Halbzeug / DIN

Modell Nr. / Werkzeug Nr.

Buchstabe	Änderung	Datum	Name

BLITZ M. SCHNEIDER
Werkzeug- u. Maschinenfabrik GmbH
78199 Bräunlingen

Maßstab

	Datum	Name
Gez.	13.01.03	Küster
Gepr.		

Zeichn.Nr. 6980003

Benennung Elektro-Steuerung Procon

Paßmaß | Abmaß

Oberflächenbehandlung

Die ⬭ Maße werden besonders geprüft

Ersatz für

Monsun 11/15

Pos.	Stk.	Bezeichnung	Bestell-Nr.
3	1	Einbausteuerung PROCON kpl.	775087
300	1	Schaltschrank	6980300
302	1	Not-Aus-Schalter	775105
303	1	Steuerung "PROCON "	775045
304	1	Abdeckhaube	7750451
305	1	Kabelbaum	7750453
306	1	Frontfolie für Procon-Steuerung	7750452
307	1	Aufkleber (Kurzbedienungsanleitung)	6970307

Pos.	Stk.	Bezeichnung	Bestell-Nr.
308	6	Zyl.Schraube DIN84 M4x10	702012
309	1	Dichtprofilgummi	708825
427	1	Temperatursensor	775050
431	1	Kupplung	775073
434	1	Ermetoverschraubung WE6LLR	752003
437	1	Drucksensor	775048
467	1	Reduzierstopfen G3/8"-NPT1/8	6913467

Allgemeintoleranzen für Schweißkonstruktionen DIN 8570

	für Längenmaße Δ l in mm		Nennbereich l					Winkelmaße	α in ° und ' Δ Schenkellänge	
	Genauigkeitsgrad	bis 30	über 30 bis 120	über 120 bis 315	über 315 bis 1000	über 1000 bis 2000	über 2000 bis 4000	bis 315	über 315 bis 1000	über 1000
	A	±1	±1	±1	±2	±3	±4	±20'	±15'	±10'
☒	B	±1	±2	±2	±3	±4	±6	±45'	±30'	±20'
	C	±1	±3	±4	±6	±8	±11	±1°	±45'	±30'

Diese Zeichnung darf nur zu den Zwecken benutzt werden, wozu sie dem Empfänger anvertraut ist, sie darf weder vervielfältigt, noch dritten Personen, insbesondere Konkurenzfirmen ohne unsere Erlaubnis mitgeteilt oder zugänglich gemacht werden.

Zerspanende Fertigung Zulässige Abweichung für Maße ohne Toleranzangabe in mm DIN 2768

Genauigkeitsgrad	Nennbereiche l mit der Freimaße über 0,5 bis 3	über 3 bis 6	über 6 bis 30	über 30 bis 120	über 120 bis 400	über 400 bis 1000	über 1000 bis 2000	über 2000 bis 4000
fein	±0,05	±0,05	±0,1	±0,15	±0,2	±0,3	±0,5	—
☒ mittel	±0,1	±0,1	±0,2	±0,3	±0,5	±0,8	±1,2	±2
grob	±0,2	±0,3	±0,5	±0,8	±1,2	±2	±3	±4
sehr grob	—	±0,5	±1	±1,5	±2,5	±4	±6	±8

Werkstoff / Halbzeug / DIN

Modell Nr. / Werkzeug Nr.

Buchstabe	Änderung	Datum	Name

BLITZ M. SCHNEIDER
Werkzeug- u. Maschinenfabrik GmbH
78199 Bräunlingen

Maßstab

	Datum	Name
Gez.	13.01.03	Küster
Gepr.		

Zeichn.Nr. 6980003

Benennung Elektro-Steuerung Procon

Paßmaß | Abmaß

Oberflächenbehandlung

Die ⬭ Maße werden besonders geprüft

Ersatz für

Monsun 11/15

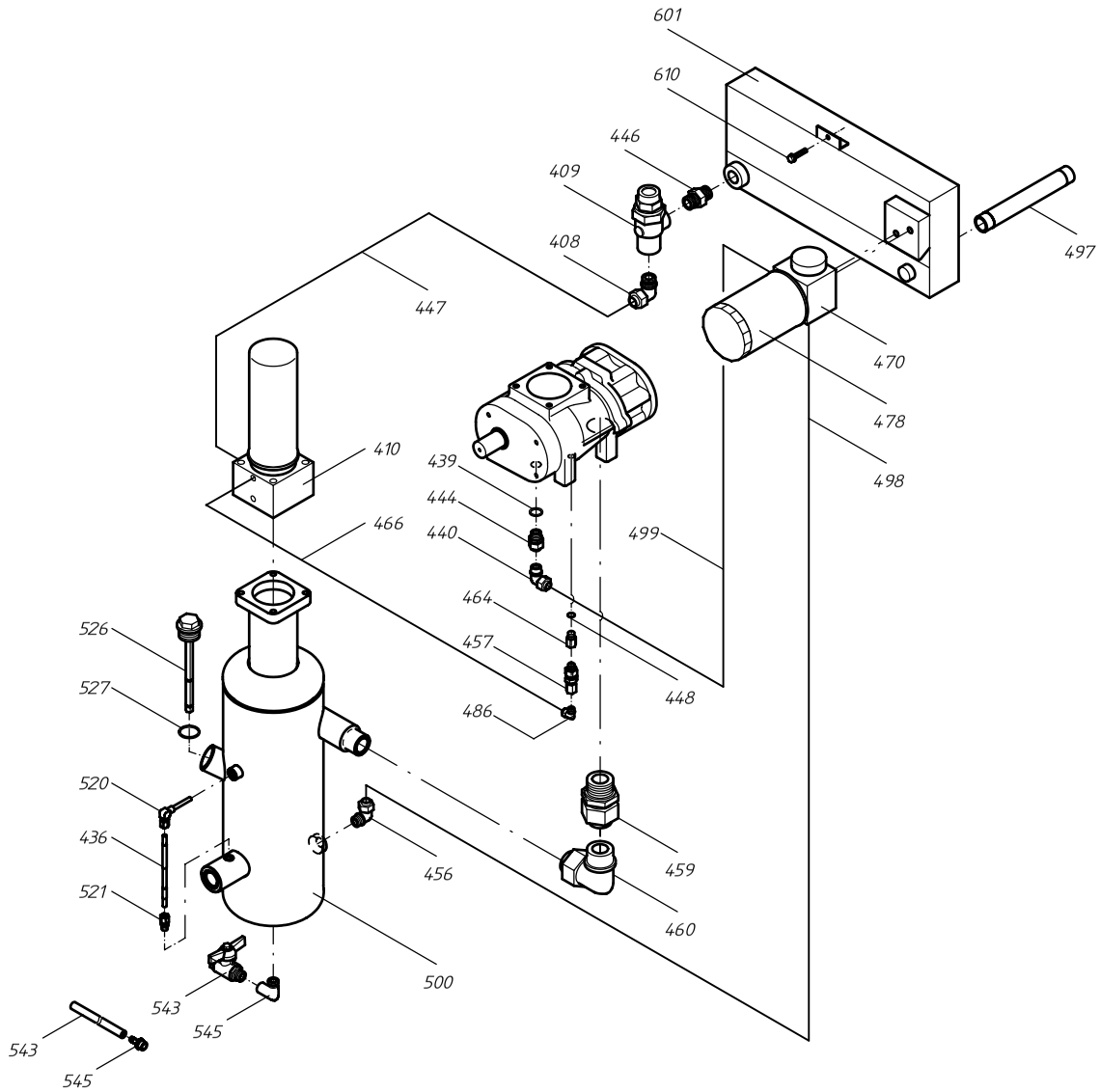

Allgemeintoleranzen für Schweißkonstruktionen DIN 8570

für Längenmaße △ l in mm	Nennbereich l						Winkelmaße α in ° und '		
Genauigkeitsgrad	bis 30	über 30 bis 120	über 120 bis 315	über 315 bis 1000	über 1000 bis 2000	über 2000 bis 4000	bis 315	über 315 bis 1000	über 1000
A	±1	±1	±1	±2	±3	±4	±20'	±15'	±10'
B	±1	±2	±2	±3	±4	±6	±45'	±30'	±20'
C	±1	±3	±4	±6	±8	±11	±1°	±45'	±30'

Diese Zeichnung darf nur zu den Zwecken benutzt werden, wozu sie dem Empfänger anvertraut ist, sie darf weder vervielfältigt, noch dritten Personen, insbesondere Konkurrenzfirmen ohne unsere Erlaubnis mitgeteilt oder zugänglich gemacht werden.

Zerspanende Fertigung Zulässige Abweichung für Maße ohne Toleranzangabe in mm DIN 2768

Genauigkeitsgrad	Nennbereiche l mm der Freimaße über 0,5 bis 3	über 3 bis 6	über 6 bis 30	über 30 bis 120	über 120 bis 400	über 400 bis 1000	über 1000 bis 2000	über 2000 bis 4000
fein	±0,05	±0,05	±0,1	±0,15	±0,2	±0,3	±0,5	—
mittel	±0,1	±0,1	±0,2	±0,3	±0,5	±0,8	±1,2	±2
grob	±0,2	±0,3	±0,5	±0,8	±1,2	±2	±3	±4
sehr grob	—	±0,5	±1	±1,5	±2,5	±4	±6	±8

Werkstoff / Halbzeug / DIN

Modell Nr. / Werkzeug Nr.

Buchstabe	Änderung	Datum	Name

BLITZ M. Schneider
Werkzeug- u. Maschinenfabrik GmbH
78199 Bräunlingen

Maßstab

	Datum	Name
Gez.	7/97	Küster
Gepr.		

Zeichn.Nr. 6980004

Benennung
Armaturen-Verrohrung

Monsun 11/15

Paßmaß | Abmaß

Oberflächenbehandlung

Die ⬭ Maße werden besonders geprüft

Ersatz für

Pos.	Stk.	Bezeichnung	Bestell-Nr.
408	1	Ermetoverschraubung WE18LR	752057
409	1	Druckhalteventil	711801
410	1	Abscheider kpl.	6970410
434	1	Ermetoverschraubung WE6LLR	752003
435	1	Verschlußschraube DIN910 G3/8"	705526
436	1	Schlauch - Opt. Ölstandsanzeige	101423
439	1	Dichtring Cu	706807
440	1	Ermetoverschraubung EVW12LNV	752139
444	1	Ermetoverschraubung GE12LM	752040
446	1	Doppelnippel lösbar G1/2"	706343
447	1	Rohr Ø18	6980447
448	1	Dichtring Cu G1/8"	706800
456	1	Ermetoverschrauung WE12LR G1/2"	752112
457	1	Rückschlagventil	751208
459	1	Ermetoverschraubung EVGE35LR	752148
460	1	Ermetoverschraubung W35L	6970460
464	1	Drossel	6613464
466	1	Schlauch	755237

Pos.	Stk.	Bezeichnung	Bestell-Nr.
470	1	Öltemperaturregler kpl.	6613470
478	1	Ölfilter - 7,5bar / 10bar	758101
478	1	Ölfilter - 13bar / 15bar	758102
486	1	Ermetoverschraubung EVW6LNV	752094
497	1	Rohr	6980497
498	1	Druckluftrohr	6980498
499	1	Druckluftrohr	6980499
500	1	Behälter 8,5l	6980500
520	1	Winkelverschraubung	6980520
521	1	Ermetoverschraubung GE6LLR	752001
526	1	Öleinfüllstopfen	6633551
527	1	Dichtring Al G1 "	703705
543	1	Kugelhahn G3/8"	751601
545	1	Winkel G3/8"	705833
548	1	1/3 Verschraubung G3/8"	706610
549	1	Druckluftschlauch	755009
601	1	Kombi-Kühler	102521
610	1	Blechschraube 6,3x50	702979

Allgemeintoleranzen für Schweißkonstruktionen DIN 8570

für Längenmaße △ L in mm		Nennbereich L					Winkelmaße α in ° und '		
Genauigkeitsgrad	bis 30	über 30 bis 120	über 120 bis 315	über 315 bis 1000	über 1000 bis 2000	über 2000 bis 4000	bis 315	über 315 bis 1000	über 1000
A	±1	±1	±1	±2	±3	±4	±20'	±15'	±10'
B	±1	±2	±2	±3	±4	±6	±45'	±30'	±20'
C	±1	±3	±4	±6	±8	±11	±1°	±45'	±30'

Diese Zeichnung darf nur zu den Zwecken benutzt werden, wozu sie dem Empfänger anvertraut ist, sie darf weder vervielfältigt, noch dritten Personen, insbesondere Konkurenzfirmen ohne unsere Erlaubnis mitgeteilt oder zugänglich gemacht werden.

Zerspanende Fertigung Zulässige Abweichung für Maße ohne Toleranzangabe in mm DIN 2768

Genauigkeitsgrad	Nennbereiche l mm der Freimaße über 0,5 bis 3	über 3 bis 6	über 6 bis 30	über 30 bis 120	über 120 bis 400	über 400 bis 1000	über 1000 bis 2000	über 2000 bis 4000
fein	±0,05	±0,05	±0,1	±0,15	±0,2	±0,3	±0,5	—
mittel	±0,1	±0,1	±0,2	±0,3	±0,5	±0,8	±1,2	±2
grob	±0,2	±0,3	±0,5	±0,8	±1,2	±2	±3	±4
sehr grob	—	±0,5	±1	±1,5	±2,5	±4	±6	±8

Werkstoff / Halbzeug / DIN

Modell Nr. / Werkzeug Nr.

Buchstabe	Änderung	Datum	Name

BLITZ M. Schneider
Werkzeug- u. Maschinenfabrik GmbH
78199 Bräunlingen

Maßstab

	Datum	Name
Gez.	7/97	Küster
Gepr.		

Zeichn.Nr. 6980004

Benennung: Armaturen-Verrohrung

Monsun 11/15

Paßmaß | Abmaß

Oberflächenbehandlung

Die ⬭ Maße werden besonders geprüft

Ersatz für

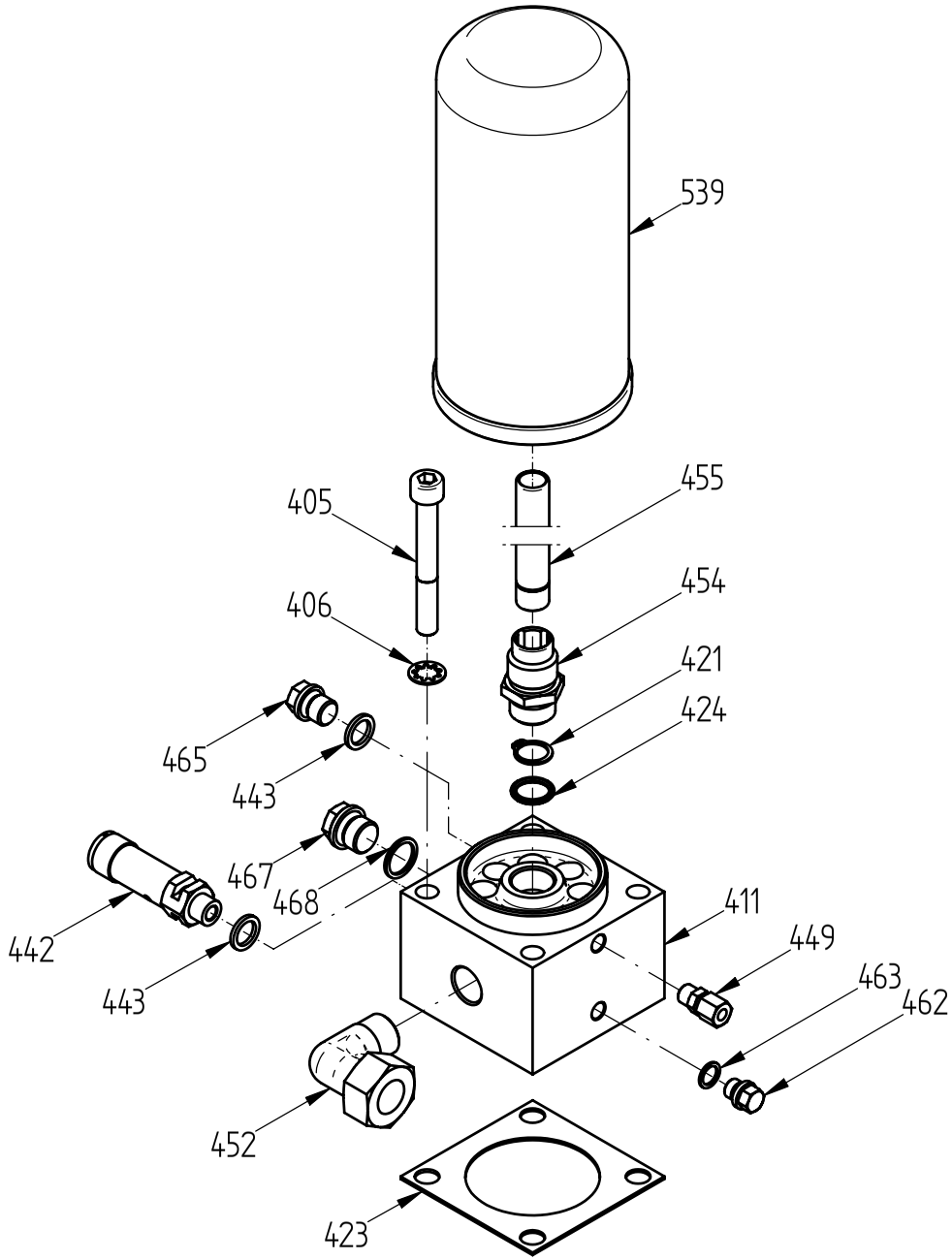

Allgemeintoleranzen für Schweißkonstruktionen DIN 8570

Genauigkeitsgrad	für Längenmaße Δ l in mm: bis 30	Nennbereich l: über 30 bis 120	über 120 bis 315	über 315 bis 1000	über 1000 bis 2000	über 2000 bis 4000	Winkelmaße α in ° und ' Δ Schenkellänge: bis 315	über 315 bis 1000	über 1000
A	±1	±1	±1	±2	±3	±4	±20'	±15'	±10'
B	±1	±2	±2	±3	±4	±6	±45'	±30'	±20'
C	±1	±3	±4	±6	±8	±11	±1°	±45'	±30'

Diese Zeichnung darf nur zu den Zwecken benutzt werden, wozu sie dem Empfänger anvertraut ist, sie darf weder vervielfältigt, noch dritten Personen, insbesondere Konkurenzfirmen ohne unsere Erlaubnis mitgeteilt oder zugänglich gemacht werden.

Zerspanende Fertigung Zulässige Abweichung für Maße ohne Toleranzangabe in mm DIN 2768

Genauigkeitsgrad	Nennbereiche l mit der Freimaße: über 0,5 bis 3	über 3 bis 6	über 6 bis 30	über 30 bis 120	über 120 bis 400	über 400 bis 1000	über 1000 bis 2000	über 2000 bis 4000
fein	±0,05	±0,05	±0,1	±0,15	±0,2	±0,3	±0,5	—
mittel	±0,1	±0,1	±0,2	±0,3	±0,5	±0,8	±1,2	±2
grob	±0,2	±0,3	±0,5	±0,8	±1,2	±2	±3	±4
sehr grob	—	±0,5	±1	±1,5	±2,5	±4	±6	±8

Werkstoff / Halbzeug / DIN

Modell Nr. / Werkzeug Nr.

Buchstabe	Änderung	Datum	Name
a	Pos. 463 Stecknippel 2707-099 ersetzt durch Verschlußschr. 705500		

BLITZ M. SCHNEIDER
Werkzeug- u. Maschinenfabrik GmbH
78199 Bräunlingen

Maßstab

	Datum	Name
Gez.	5.11.02	Küster
Gepr.		

Zeichn.Nr. 6970410

Benennung: Abscheider kpl.

Monsun 4-15

Paßmaß | Abmaß

Oberflächenbehandlung

Die ⬭ Maße werden besonders geprüft

Ersatz für

Pos.	Stk.	Bezeichnung	Bestell-Nr.
410	1	Abscheider kpl.	6970410
405	4	Zyl.Schraube DIN912 M10x80	701027
406	4	Zahnscheibe DIN6797 J10,5	701407
411	1	Ventilgehäuse	6913411
421	1	Sicherungsring DIN471 A16	704007
423	1	Dichtung	6913505
424	1	O-Ring 16x2,5	707753
442	1	Sicherheitsventil G1/4"	751032
443	2	Dichtring Al G1/4"	703701
449	1	Ermetoverschraubung GE6LLR	752001

Pos.	Stk.	Bezeichnung	Bestell-Nr.
452	1	Ermetoverschraubung WE18LR	752057
454	1	Doppelnippel	6913454
455	1	Führungsrohr	6913455
462	1	Verschlußschraube DIN910 G1/8"	705500
463	1	Dichtring Al G1/8"	703700
465	1	Verschlußschraube DIN910 G1/4"	705522
467	1	Verschlußschraube DIN910 G3/8"	705526
468	1	Dichtring Al G3/8"	703702
539	1	Luftentölbox	758160

Allgemeintoleranzen für Schweißkonstruktionen DIN 8570

	für Längenmaße △ l in mm		Nennbereich l					Winkelmaße	α in ° und ' △ Schenkellänge	
	Genauigkeitsgrad	bis 30	über 30 bis 120	über 120 bis 315	über 315 bis 1000	über 1000 bis 2000	über 2000 bis 4000	bis 315	über 315 bis 1000	über 1000
	A	±1	±1	±1	±2	±3	±4	±20'	±15'	±10'
X	B	±1	±2	±2	±3	±4	±6	±45'	±30'	±20'
	C	±1	±3	±4	±6	±8	±11	±1°	±45'	±30'

Diese Zeichnung darf nur zu den Zwecken benutzt werden, wozu sie dem Empfänger anvertraut ist, sie darf weder vervielfältigt, noch dritten Personen, insbesondere Konkurenzfirmen ohne unsere Erlaubnis mitgeteilt oder zugänglich gemacht werden.

Zerspanende Fertigung Zulässige Abweichung für Maße ohne Toleranzangabe in mm DIN 2768

	Genauigkeitsgrad	Nennbereiche l und der Freimaße über 0,5 bis 3	über 3 bis 6	über 6 bis 30	über 30 bis 120	über 120 bis 400	über 400 bis 1000	über 1000 bis 2000	über 2000 bis 4000
	fein	±0,05	±0,05	±0,1	±0,15	±0,2	±0,3	±0,5	—
X	mittel	±0,1	±0,1	±0,2	±0,3	±0,5	±0,8	±1,2	±2
	grob	±0,2	±0,3	±0,5	±0,8	±1,2	±2	±3	±4
	sehr grob	—	±0,5	±1	±1,5	±2,5	±4	±6	±8

Werkstoff / Halbzeug / DIN

Modell Nr. / Werkzeug Nr.

Buchstabe	Änderung	Datum	Name

BLITZ M. SCHNEIDER
Werkzeug- u. Maschinenfabrik GmbH
78199 Bräunlingen

Maßstab

	Datum	Name
Gez.	5.11.02	Küster
Gepr.		

Zeichn.Nr. 6970410

Benennung: Abscheider kpl.

Paßmaß | Abmaß

Oberflächenbehandlung

Die ⬭ Maße werden besonders geprüft

Ersatz für

Monsun 4-15

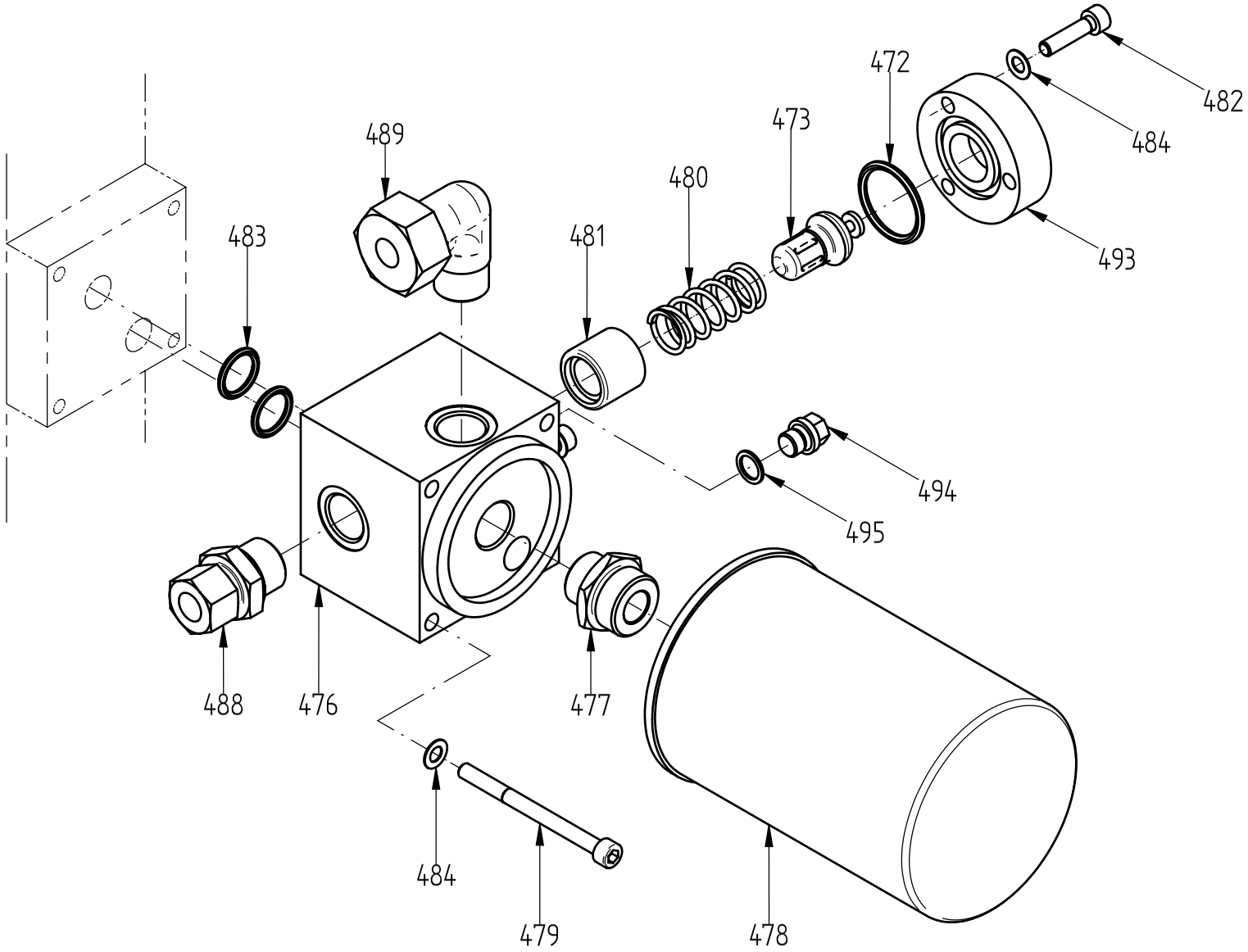

Allgemeintoleranzen für Schweißkonstruktionen DIN 8570

für Längenmaße Δ l in mm	Nennbereich l						Winkelmaße α in ° und ' Δ Schenkellänge		
Genauigkeitsgrad	bis 30	über 30 bis 120	über 120 bis 315	über 315 bis 1000	über 1000 bis 2000	über 2000 bis 4000	bis 315	über 315 bis 1000	über 1000
A	±1	±1	±1	±2	±3	±4	±20'	±15'	±10'
B	±1	±2	±2	±3	±4	±6	±45'	±30'	±20'
C	±1	±3	±4	±6	±8	±11	±1°	±45'	±30'

Diese Zeichnung darf nur zu den Zwecken benutzt werden, wozu sie dem Empfänger anvertraut ist, sie darf weder vervielfältigt, noch dritten Personen, insbesondere Konkurenzfirmen ohne unsere Erlaubnis mitgeteilt oder zugänglich gemacht werden.

Zerspanende Fertigung Zulässige Abweichung für Maße ohne Toleranzangabe in mm DIN 2768

Genauigkeitsgrad	Nennbereiche l nnl der Freimaße über 0,5 bis 3	über 3 bis 6	über 6 bis 30	über 30 bis 120	über 120 bis 400	über 400 bis 1000	über 1000 bis 2000	über 2000 bis 4000
fein	±0,05	±0,05	±0,1	±0,15	±0,2	±0,3	±0,5	—
mittel	±0,1	±0,1	±0,2	±0,3	±0,5	±0,8	±1,2	±2
grob	±0,2	±0,3	±0,5	±0,8	±1,2	±2	±3	±4
sehr grob	—	±0,5	±1	±1,5	±2,5	±4	±6	±8

Werkstoff / Halbzeug / DIN

mit 55°-Einsatz

Modell Nr. / Werkzeug Nr.

Buchstabe	Änderung	Datum	Name

BLITZ M. SCHNEIDER
Werkzeug- u. Maschinenfabrik GmbH
78199 Bräunlingen

Maßstab

	Datum	Name
Gez.	12.10.00	Küster
Gepr.		

Zeichn.Nr. 6613470

Benennung: Öltemperaturregler kpl.

Monsun 4-15

Paßmaß | Abmaß

Oberflächenbehandlung

Die ⬭ Maße werden besonders geprüft

Ersatz für

Pos.	Stk.	Bezeichnung	Bestell-Nr.
470	1	Öltemperaturregler kpl.	6613470
472	1	O-Ring 28x3	707703
473	1	Einsatz f.Öltemperaturregler	757817
476	1	Ventilkörper	6613476
477	1	Doppelnippel	6633477
478	1	Ölfilter 7,5/10bar	758102
478	1	Ölfilter 13/15bar	758101
479	4	Zyl.Schraube DIN912 M6x75	701020
480	1	Druckfeder	6613480

Pos.	Stk.	Bezeichnung	Bestell-Nr.
481	1	Kolben	6613481
482	3	Zyl.Schraube DIN912 M6x25	701006
483	2	O-Ring 16x2,5	707753
484	7	FederscheibeDIN137 A6	703605
488	1	Ermetoverschraubung GE12LR G1/2"	752107
489	1	Ermetoverschraubung WE12LR 1/2"	752112
493	1	Deckel	6613493
494	1	Verschlußschraube DIN910 G1/8"	705500
495	1	Dichtring Al G1/8"	703700

Allgemeintoleranzen für Schweißkonstruktionen DIN 8570

	für Längenmaße Δ l in mm		Nennbereich l					Winkelmaße	α in ° und ' Δ Schenkellänge	
	Genauigkeitsgrad	bis 30	über 30 bis 120	über 120 bis 315	über 315 bis 1000	über 1000 bis 2000	über 2000 bis 4000	bis 315	über 315 bis 1000	über 1000
	A	±1	±1	±1	±2	±3	±4	±20'	±15'	±10'
X	B	±1	±2	±2	±3	±4	±6	±45'	±30'	±20'
	C	±1	±3	±4	±6	±8	±11	±1°	±45'	±30'

Diese Zeichnung darf nur zu den Zwecken benutzt werden, wozu sie dem Empfänger anvertraut ist, sie darf weder vervielfältigt, noch dritten Personen, insbesondere Konkurenzfirmen ohne unsere Erlaubnis mitgeteilt oder zugänglich gemacht werden.

Zerspanende Fertigung Zulässige Abweichung für Maße ohne Toleranzangabe in mm DIN 2768

Genauigkeitsgrad	Nennbereiche l mit der Freimaße über 0,5 bis 3	über 3 bis 6	über 6 bis 30	über 30 bis 120	über 120 bis 400	über 400 bis 1000	über 1000 bis 2000	über 2000 bis 4000
fein	±0,05	±0,05	±0,1	±0,15	±0,2	±0,3	±0,5	—
X mittel	±0,1	±0,1	±0,2	±0,3	±0,5	±0,8	±1,2	±2
grob	±0,2	±0,3	±0,5	±0,8	±1,2	±2	±3	±4
sehr grob	—	±0,5	±1	±1,5	±2,5	±4	±6	±8

Werkstoff / Halbzeug / DIN

mit 55°-Einsatz

Modell Nr. / Werkzeug Nr.

Buchstabe	Änderung	Datum	Name

BLITZ M. SCHNEIDER
Werkzeug- u. Maschinenfabrik GmbH
78199 Bräunlingen

Maßstab

	Datum	Name
Gez.	12.10.00	Küster
Gepr.		

Zeichn.Nr. 6613470

Benennung Öltemperaturregler kpl.

Paßmaß | Abmaß

Oberflächenbehandlung

Die ⬭ Maße werden besonders geprüft

Ersatz für

Monsun 4-15

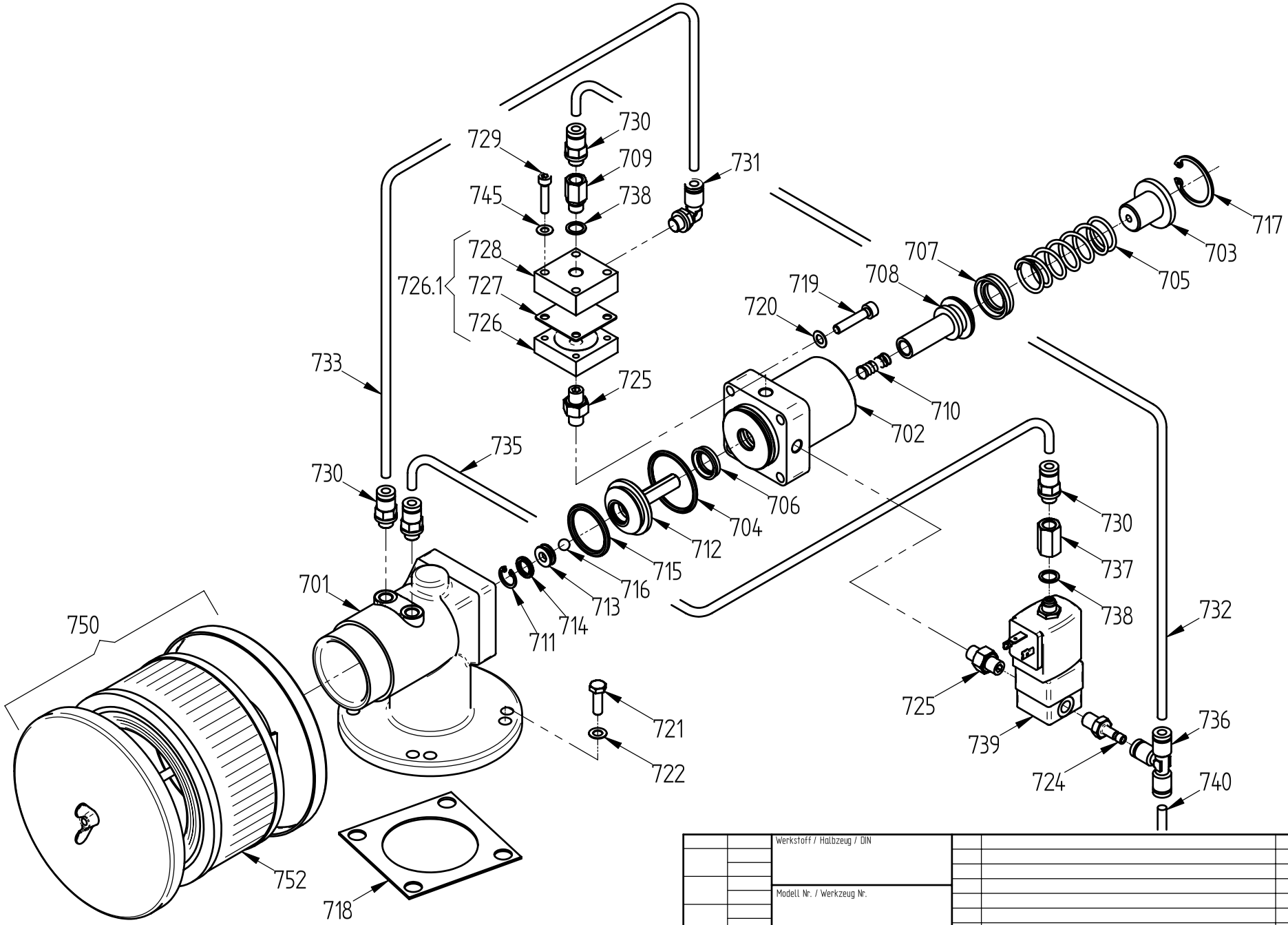

Allgemeintoleranzen für Schweißkonstruktionen DIN 8570										
für Längenmaße Δ l in mm		Nennbereich l					Winkelmaße	α in ° und ' Δ Schenkellänge		
Genauigkeitsgrad	bis 30	über 30 bis 120	über 120 bis 315	über 315 bis 1000	über 1000 bis 2000	über 2000 bis 4000	bis 315	über 315 bis 1000	über 1000
A	±1	±1	±1	±2	±3	±4	±20'	±15'	±10'
B	±1	±2	±2	±3	±4	±6	±45'	±30'	±20'
C	±1	±3	±4	±6	±8	±11	±1°	±45'	±30'

Diese Zeichnung darf nur zu den Zwecken benutzt werden, wozu sie dem Empfänger anvertraut ist, sie darf weder vervielfältigt, noch dritten Personen, insbesondere Konkurenzfirmen ohne unsere Erlaubnis mitgeteilt oder zugänglich gemacht werden.

Zerspanende Fertigung Zulässige Abweichung für Maße ohne Toleranzangabe in mm DIN 2768									
Genauigkeitsgrad	Nennbereiche l nnel der Freimaße über 0,5 bis 3	über 3 bis 6	über 6 bis 30	über 30 bis 120	über 120 bis 400	über 400 bis 1000	über 1000 bis 2000	über 2000 bis 4000
fein	±0,05	±0,05	±0,1	±0,15	±0,2	±0,3	±0,5	—
mittel	±0,1	±0,1	±0,2	±0,3	±0,5	±0,8	±1,2	±2
grob	±0,2	±0,3	±0,5	±0,8	±1,2	±2	±3	±4
sehr grob	—	±0,5	±1	±1,5	±2,5	±4	±6	±8

Werkstoff / Halbzeug / DIN

Modell Nr. / Werkzeug Nr.

Buchstabe	Änderung	Datum	Name

BLITZ M. SCHNEIDER
Werkzeug- u. Maschinenfabrik GmbH
78199 Bräunlingen

Maßstab

	Datum	Name
Gez.	23.01.03	Küster
Gepr.		

Zeichn.Nr. 6913700

Paßmaß | Abmaß

Oberflächenbehandlung

Die ⬭ Maße werden besonders geprüft

Ersatz für

Benennung: Ansaugregler kpl. ohne Proportionalregler

Monsun 4-15kW

Pos.	Stk.	Bezeichnung	Bestell-Nr.
700	1	Ansaugregler kpl.	6913700
701	1	Ansaugkörper	6913701
702	1	Zylinder	6613702
703	1	Halter	6613703
704	1	O-Ring 40x3	707622
705	1	Druckfeder	6613705
706	1	Stangendichtung 15x22x5	707867
707	1	Stangendichtung 20x30x7	708439
708	1	Kolben	66137081
709	1	Drossel	6913709
710	1	Druckfeder	6613710
711	1	Sicherungsring DIN472 J15	704112
712	1	Ventilkegel	6613712
713	1	Ventilring	6633713
714	1	O-Ring 10x2,5	707608
715	1	O-Ring 31,35x3,53	707751
716	1	Stahlkugel DIN5401 7,5mm	707304
718	1	Dichtung	6913505
717	1	Sicherungsring DIN472 J35	704108
719	4	Zyl.Schraube DIN912 M6x30	701016
720	4	Federscheibe DIN137 A6	703605
721	4	Sechskantschraube DIN933 M6x20	700203
722	4	Federscheibe DIN137 A6	703605
724	1	Stecknippel	2707099
725	2	Doppelnippel lösbar G1/8"	706340

Pos.	Stk.	Bezeichnung	Bestell-Nr.
726	1	Deckel	66137254
7261	1	Entlastungsventil kpl.	69157260
727	1	Membrane	66137252
728	1	Entlastungsventil kpl.	66137251
729	4	Zyl.Schraube DIN912 M5x25	701004
730	4	Ger.Einschraubamschluß G1/8"	707322
731	1	Winkeleinschraubanschl. G1/8	707372
732	1	Kunststoffrohr	100874
733	1	Kunststoffrohr	100874
735	1	Kunststoffrohr	100874
736	1	T-Steckanschluss	707321
737	1	Muffe	6633737
738	2	Dichtring Al G1/8"	703700
739	1	Magnetventil	7054071
740	1	Kunststoffrohr	100874
745	4	Federscheibe DIN137 A5	703606
750	1	Luftfilter kpl. 4/5,5/7,5kW	708975
752	1	Filtereinsatz 4/5,5/7,5kW	758198
750	1	Luftfilter kpl. 11/15kW	708976
752	1	Filtereinsatz 11/15kW	708977
750	1	Luftfilter kpl. 11/15kW Optional	708988
752	1	Filtereinsatz 11/15kW Optional	758022
790	1	Wartungssatz: bestehend aus 704,705,706,707,710,715,718,727	69137901

Allgemeintoleranzen für Schweißkonstruktionen DIN 8570

Genauigkeitsgrad	für Längenmaße L in mm: bis 30	Nennbereich l: über 30 bis 120	über 120 bis 315	über 315 bis 1000	über 1000 bis 2000	über 2000 bis 4000	Winkelmaße α in ° und ' bis 315	über 315 bis 1000	Schenkellänge über 1000
A	±1	±1	±1	±2	±3	±4	±20'	±15'	±10'
B	±1	±2	±2	±3	±4	±6	±45'	±30'	±20'
C	±1	±3	±4	±6	±8	±11	±1°	±45'	±30'

Diese Zeichnung darf nur zu den Zwecken benutzt werden, wozu sie dem Empfänger anvertraut ist, sie darf weder vervielfältigt, noch dritten Personen, insbesondere Konkurenzfirmen ohne unsere Erlaubnis mitgeteilt oder zugänglich gemacht werden.

Zerspanende Fertigung Zulässige Abweichung für Maße ohne Toleranzangabe in mm DIN 2768

Genauigkeitsgrad	Nennbereiche l mit der Freimaße: über 0,5 bis 3	über 3 bis 6	über 6 bis 30	über 30 bis 120	über 120 bis 400	über 400 bis 1000	über 1000 bis 2000	über 2000 bis 4000
fein	±0,05	±0,05	±0,1	±0,15	±0,2	±0,3	±0,5	—
mittel	±0,1	±0,1	±0,2	±0,3	±0,5	±0,8	±1,2	±2
grob	±0,2	±0,3	±0,5	±0,8	±1,2	±2	±3	±4
sehr grob	—	±0,5	±1	±1,5	±2,5	±4	±6	±8

Werkstoff / Halbzeug / DIN

Modell Nr. / Werkzeug Nr.

Buchstabe	Änderung	Datum	Name

BLITZ M. SCHNEIDER
Werkzeug- u. Maschinenfabrik GmbH
78199 Bräunlingen

Maßstab

	Datum	Name
Gez.	23.01.03	Küster
Gepr.		

Zeichn.Nr. 6913700

Benennung: Ansaugregler kpl. ohne Proportionalregler

Monsun 4-15kW

Paßmaß | Abmaß

Oberflächenbehandlung

Die ⬭ Maße werden besonders geprüft

Ersatz für

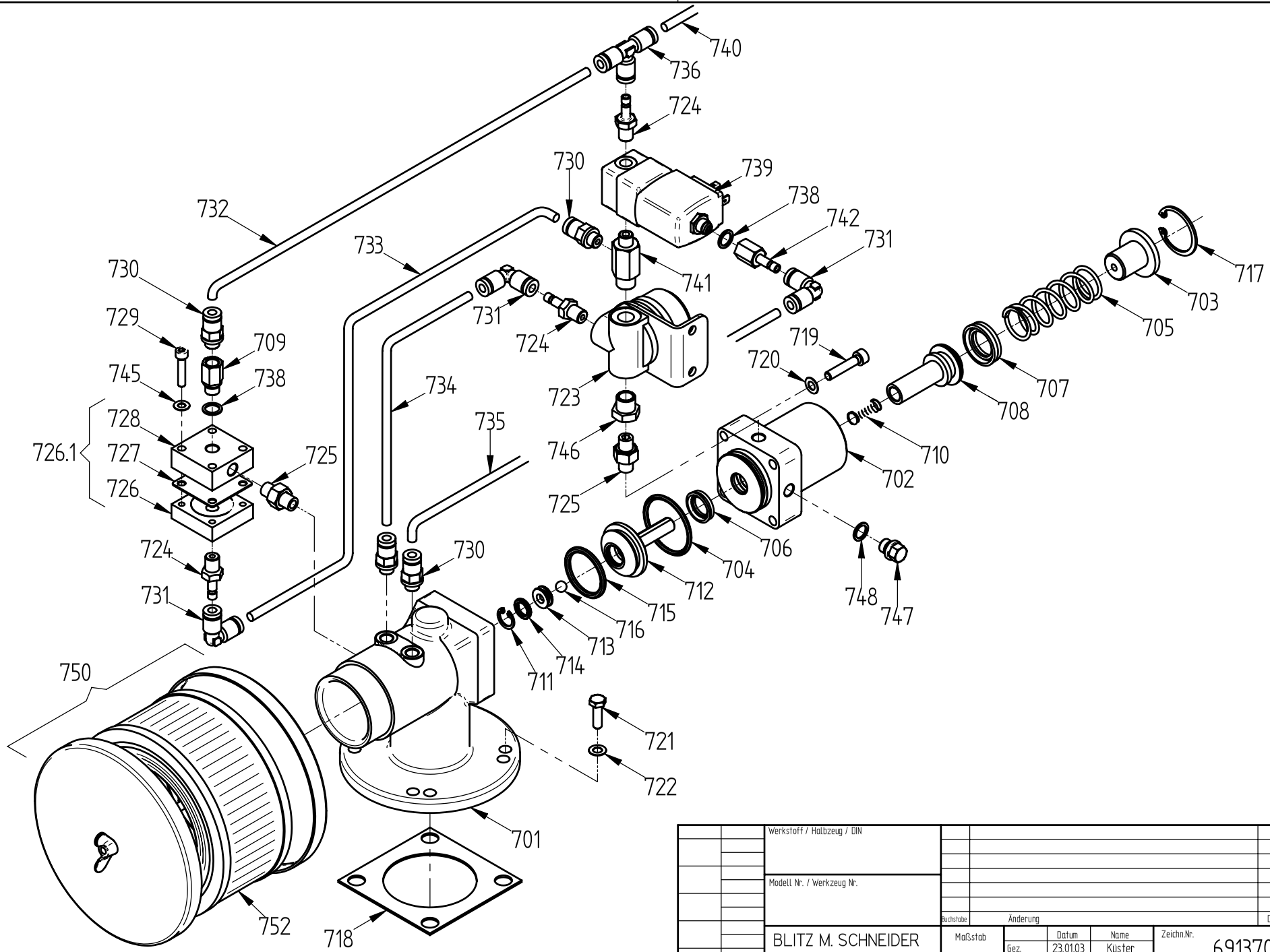

Allgemeintoleranzen für Schweißkonstruktionen DIN 8570

für Längenmaße Δ l in mm							Winkelmaße	α in ° und ' Δ Schenkellänge	
Genauigkeitsgrad	bis 30	über 30 bis 120	über 120 bis 315	über 315 bis 1000	über 1000 bis 2000	über 2000 bis 4000	bis 315	über 315 bis 1000	über 1000
A	±1	±1	±1	±2	±3	±4	±20'	±15'	±10'
B	±1	±2	±2	±3	±4	±6	±45'	±30'	±20'
C	±1	±3	±4	±6	±8	±11	±1°	±45'	±30'

Diese Zeichnung darf nur zu den Zwecken benutzt werden, wozu sie dem Empfänger anvertraut ist, sie darf weder vervielfältigt, noch dritten Personen, insbesondere Konkurenzfirmen ohne unsere Erlaubnis mitgeteilt oder zugänglich gemacht werden.

Zerspanende Fertigung Zulässige Abweichung für Maße ohne Toleranzangabe in mm DIN 2768

Genauigkeitsgrad	Nennbereiche l mit der Freimaße über 0,5 bis 3	über 3 bis 6	über 6 bis 30	über 30 bis 120	über 120 bis 400	über 400 bis 1000	über 1000 bis 2000	über 2000 bis 4000
fein	±0,05	±0,05	±0,1	±0,15	±0,2	±0,3	±0,5	—
mittel	±0,1	±0,1	±0,2	±0,3	±0,5	±0,8	±1,2	±2
grob	±0,2	±0,3	±0,5	±0,8	±1,2	±2	±3	±4
sehr grob	—	±0,5	±1	±1,5	±2,5	±4	±6	±8

Werkstoff / Halbzeug / DIN

Modell Nr. / Werkzeug Nr.

Buchstabe	Änderung	Datum	Name

BLITZ M. SCHNEIDER
Werkzeug- u. Maschinenfabrik GmbH
78199 Bräunlingen

Maßstab

	Datum	Name
Gez.	23.01.03	Küster
Gepr.		

Zeichn.Nr. 69137001

Benennung
Ansaugregler kpl. mit Proportionalregler

Monsun 4-15kW

Paßmaß | Abmaß

Oberflächenbehandlung

Die ⬭ Maße werden besonders geprüft

Ersatz für

Pos.	Stk.	Bezeichnung	Bestell-Nr.
700	1	Ansaugregler kpl.	69137001
701	1	Ansaugkörper	6913701
702	1	Zylinder	6613702
703	1	Halter	6613703
704	1	O-Ring 40x3	707622
705	1	Druckfeder	6613705
706	1	Stangendichtung 15x22x5	707867
707	1	Stangendichtung 20x30x7	708439
708	1	Kolben	66137081
709	1	Drossel	6913709
710	1	Druckfeder	6613710
711	1	Sicherungsring DIN472 J15	704112
712	1	Ventilkegel	6613712
713	1	Ventilring	6633713
714	1	O-Ring 10x2,5	707608
715	1	O-Ring 31,35x3,53	707751
716	1	Stahlkugel DIN5401 7,5mm	707304
717	1	Sicherungsring DIN472 J35	704108
718	1	Dichtung	6913505
719	4	Zyl.Schraube DIN912 M6x30	701016
720	4	Federscheibe DIN137 A6	703605
721	4	Sechskantschraube DIN933 M6x20	700203
722	4	Federscheibe DIN137 A6	703605
723	1	Proportionalregler	6633736
724	3	Stecknippel	2707099
725	2	Doppelnippel lösbar G1/8"	706340
726	1	Deckel	66137254
7261	1	Entlastungsventil kpl.	69157260

Pos.	Stk.	Bezeichnung	Bestell-Nr.
727	1	Membrane	66137252
728	1	Entlastungsventil kpl.	66137251
729	4	Zyl.Schraube DIN912 M5x25	701004
730	4	Ger.Einschraubanschl. G1/8"	707322
731	3	Winkel-Stechanschluss	707320
732	1	Kunststoffrohr	100874
733	1	Kunststoffrohr	100874
734	1	Kunststoffrohr	100874
735	1	Kunststoffrohr	100874
736	1	T-Steckanschluss	707321
738	2	Dichtring Al g1/8"	703700
739	1	Magnetventil	7054071
740	1	Kunststoffrohr	100874
741	1	Adapter	6913741
742	1	Stecknippel	27070991
745	4	Federscheibe DIN137 A5	703606
746	1	Reduzierstopfen G1/4"-G1/8"	8759
747	1	Verschlußschraube DIN910 G1/8"	705500
748	1	Dichtring Al G1/8"	703700
750	1	Luftfilter kpl. 4/5,5/7,5kW	708975
752	1	Filtereinsatz 4/5,5/7,5kW	758198
750	1	Luftfilter kpl. 11/15kW	708976
752	1	Filtereinsatz 11/15kW	708977
750	1	Luftfilter kpl. 11/15kW Optional	708988
752	1	Filtereinsatz 11/15kW Optional	758022
790	1	Wartungssatz: bestehend aus 704,705,706,707,710,715,718,727	69137901

Allgemeintoleranzen für Schweißkonstruktionen DIN 8570

für Längenmaße L in mm		Nennbereich l					Winkelmaße α in ° und ' Schenkellänge		
Genauigkeitsgrad	bis 30	über 30 bis 120	über 120 bis 315	über 315 bis 1000	über 1000 bis 2000	über 2000 bis 4000	bis 315	über 315 bis 1000	über 1000
A	±1	±1	±1	±2	±3	±4	±20'	±15'	±10'
B	±1	±2	±2	±3	±4	±6	±45'	±30'	±20'
C	±1	±3	±4	±6	±8	±11	±1°	±45'	±30'

Diese Zeichnung darf nur zu den Zwecken benutzt werden, wozu sie dem Empfänger anvertraut ist, sie darf weder vervielfältigt, noch dritten Personen, insbesondere Konkurenzfirmen ohne unsere Erlaubnis mitgeteilt oder zugänglich gemacht werden.

Zerspanende Fertigung Zulässige Abweichung für Maße ohne Toleranzangabe in mm DIN 2768

Genauigkeitsgrad	Nennbereiche l mit der Freimaße über 0,5 bis 3	über 3 bis 6	über 6 bis 30	über 30 bis 120	über 120 bis 400	über 400 bis 1000	über 1000 bis 2000	über 2000 bis 4000
fein	±0,05	±0,05	±0,1	±0,15	±0,2	±0,3	±0,5	—
mittel	±0,1	±0,1	±0,2	±0,3	±0,5	±0,8	±1,2	±2
grob	±0,2	±0,3	±0,5	±0,8	±1,2	±2	±3	±4
sehr grob	—	±0,5	±1	±1,5	±2,5	±4	±6	±8

Werkstoff / Halbzeug / DIN

Modell Nr. / Werkzeug Nr.

Buchstabe	Änderung	Datum	Name

BLITZ M. SCHNEIDER
Werkzeug- u. Maschinenfabrik GmbH
78199 Bräunlingen

Maßstab

	Datum	Name
Gez.	23.01.03	Küster
Gepr.		

Zeichn.Nr. 69137001

Paßmaß | Abmaß

Oberflächenbehandlung

Die ⬭ Maße werden besonders geprüft

Ersatz für

Benennung
Ansaugregler kpl. mit Proportionalregler

Monsun 4-15kW